AVENTICS

Collegamenti bus ► Prodotti integrativi

Prodotti integrativi, sistema di collegamento VDS, moduli I/O

Rexroth
Pneumatics

Prospetto del catalogo

Collegamenti bus ► Prodotti integrativi

Prodotti integrativi, sistema di collegamento VDS, moduli I/O

Moduli I/O

	Raccordo bus di campo con sistema a valvola pilota (VDS), Design F ► Modulo d'ingresso ► certificato ATEX	4
	Raccordo bus di campo con sistema a valvola pilota (VDS), Design F ► Modulo I/O attivo	5

Accessori

	Ponte di contatto ► comando: sistema di collegamento VDS ► Connettore, miniDIN, A 8 poli, con cavo ► numero di bobine magnetiche: 1	7
	Ponte di contatto ► comando: sistema di collegamento VDS ► Connettore, M12x1, A 8 poli, con cavo ► numero di bobine magnetiche: 1	10
	Ponte di contatto ► comando: sistema di collegamento VDS ► Connettore, miniDIN, A 8 poli, con cavo ► numero di bobine magnetiche: 2	13
	Ponte di contatto ► comando: sistema di collegamento VDS ► Connettore, M12x1, A 8 poli, con cavo ► numero di bobine magnetiche: 2	16
	M12x1 boccola (female), Serie CN2 ► Boccola, M12x1, a 5 poli, Con codifica A	18
	Connettore terminale dati, Serie CN2 ► Connettore, miniDIN, A 8 poli	18
	M18x1 boccola (female), Serie CN2 ► Boccola, M18x1, 4 poli, Con codifica A	19
	M23x1 boccola (female), Serie CN2 ► Boccola, M23x1, A 9 poli, Con codifica B ► schermato	19
	M23x1 connettore (male), Serie CN2 ► Connettore, M23x1, A 9 poli, Con codifica B ► schermato	20
	Connettore dati, Serie CN1 ► Connettore, D-Sub, A 9 poli ► schermato	21
	Cavo di collegamento, Serie CN2 ► Boccola, M12x1, A 8 poli, Con codifica A ► Connettore, M12x1, A 8 poli, Con codifica A ► schermato ► adatto alla catena portacavi	22

I numeri di materiale in grassetto sono disponibili franco magazzino centrale in Germania; per informazioni dettagliate vedere Carrello
Catalogo di pneumatica, PDF online, aggiornamento 2014-06-11, © AVENTICS S.a.r.l., con riserva di modifiche

Collegamenti bus ► Prodotti integrativi

Prodotti integrativi, sistema di collegamento VDS, moduli I/O

	Connettore terminale dati (male), Serie CN2 ► Connettore, M12x1, A 8 poli, Con codifica A	22
	Tappo di protezione	23

Raccordo bus di campo con sistema a valvola pilota (VDS), Design F

► Modulo d'ingresso ► certificato ATEX

00120562

ATEX	II 3 G EEx nA IIB T4 X -0°C ≤ Ta ≤ 50°C CE
Temperatura ambiente min./max.	+0°C / +50°C
Tipo di protezione, con connettore	IP 65
Tensione di esercizio elettronica	24 V DC
Assorbimento di corrente dell'elettronica	0,1 A
Corrente per canale max.	0,5 A
Lunghezza fase max.	10 m
Raccordo	M12, a 5 poli, 8x
Materiali:	
Corpo	alluminio

Raccordo Bus IN X71	Raccordo Bus OUT X72	alimentazione di tensione	Numero di ingressi	Esecuzione modulo I/O	Istruzioni di montaggio	Peso	Codice
						[kg]	
Boccola, M12, A 8 poli, Connettore	Connettore, M12, A 8 poli	tramite connettore attacco di commutazione	16	Ingressi digitali	R499050021	1,24	3368000000

Dimensioni

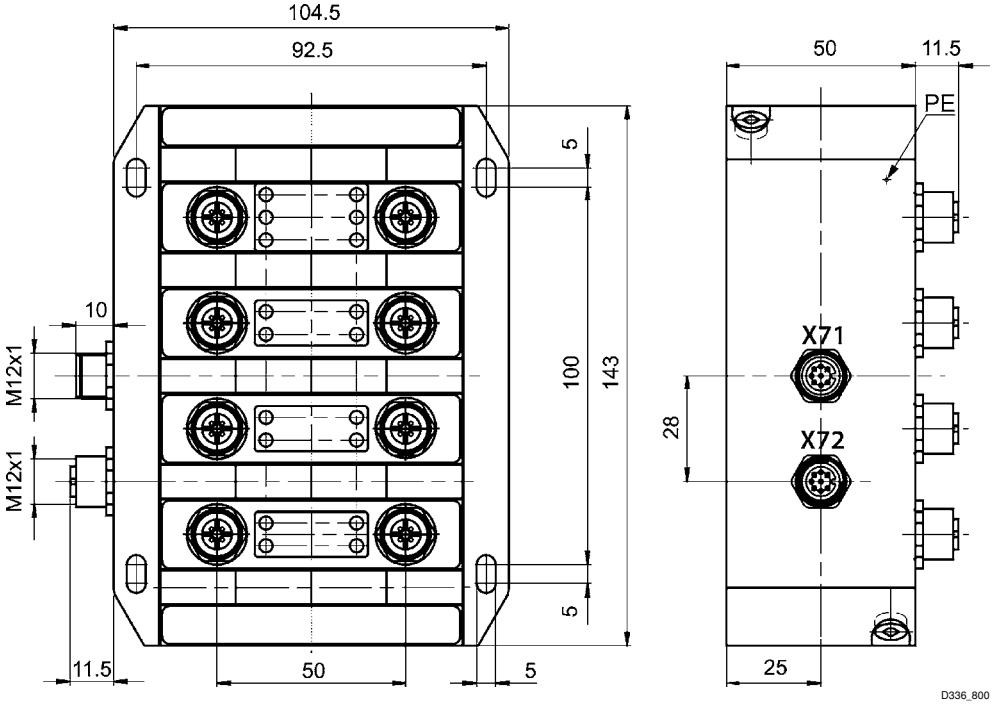

PE = Messa a terra

Raccordo bus di campo con sistema a valvola pilota (VDS), Design F

► Modulo I/O attivo

00120563

Temperatura ambiente min./max.	+0°C / +50°C
Tipo di protezione, con connettore	IP 65
Tensione di esercizio elettronica	24 V DC
Lunghezza fase max.	10 m
Materiali:	
Corpo	alluminio

Raccordo Bus IN X71	Raccordo Bus OUT X72	alimentazione di tensione	Numero di uscite	Esecuzione modulo I/O	corrente cumulativa per valvole	Codice
Boccola, M12, A 8 poli	Connettore, M12, A 8 poli	Connettore, M18, 4 poli	8	Uscite digitali	2x2 A	3369000000
Boccola, M12, A 8 poli	Connettore, M12, A 8 poli	Connettore, M18, 4 poli	8	Uscite digitali	2x10 A	3369500000

Codice	corrente di uscita max. per uscita	Peso
	[A]	[kg]
3369000000	0,5	1,2
3369500000	2	1,2

Raccordo bus di campo con sistema a valvola pilota (VDS), Design F

► Modulo I/O attivo

Dimensioni

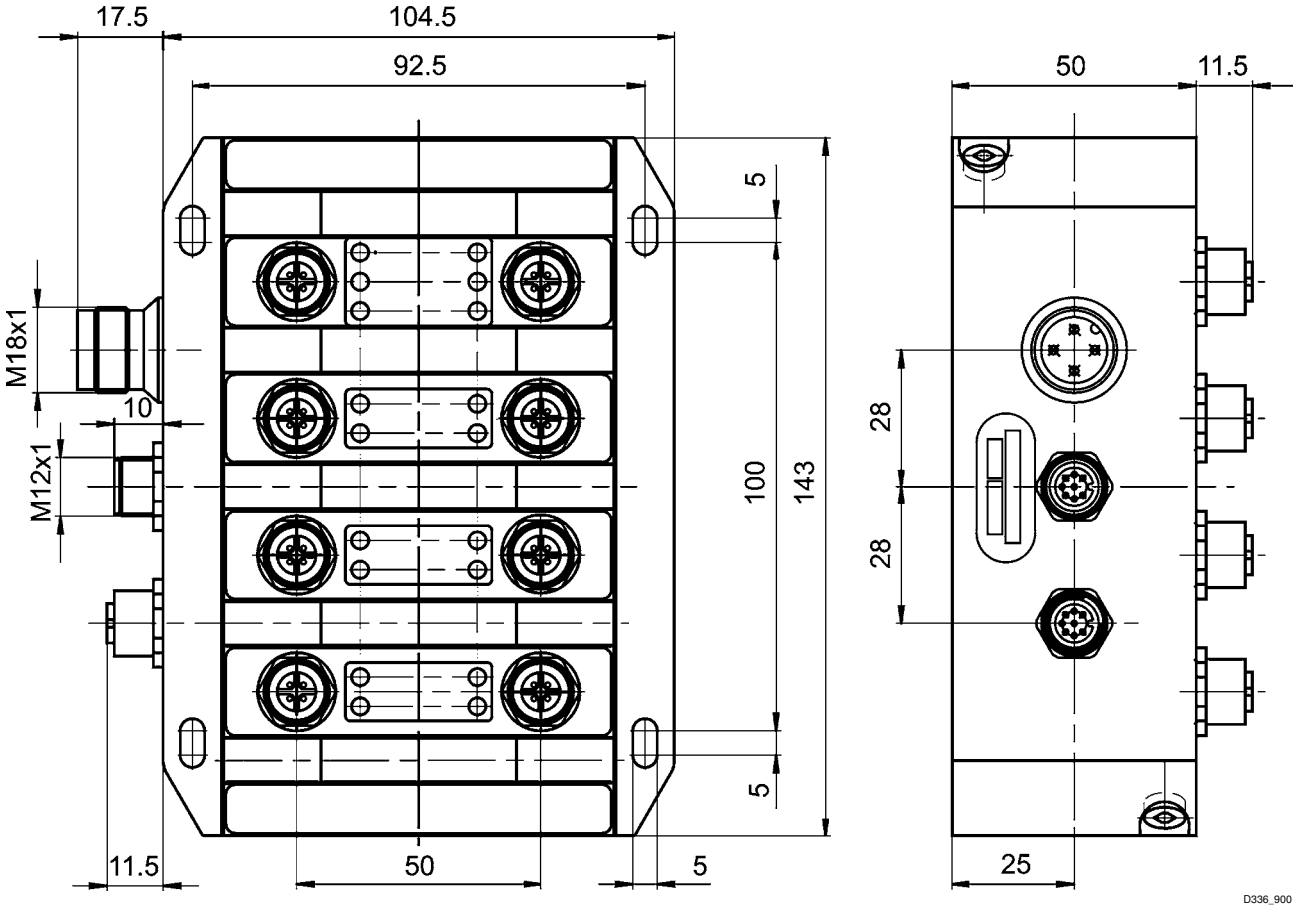

sistema di collegamento VDS, Moduli I/O
Accessori

Ponte di contatto
► comando: sistema di collegamento VDS ► Connettore, miniDIN, A 8 poli, con cavo ► numero di bobine magnetiche: 1

P576_313

Temperatura ambiente min./max.	-15°C / +50°C
Tipo di protezione	IP 65
circuito di protezione	43V
Tensione di esercizioDC	24 V
Indicatore di stato LED valvola	Giallo
Vite di fissaggio	M2,5 con intaglio
Coppia di serraggio per viti di fissaggio [+0,05]	0,25 Nm
Materiali:	
Corpo	polieterimmide
Cavo	poliuretano
guarnizioni	gomma al fluoro

Raccordo			Quantità		lun-ghezza cavo	Cavo-Ø	Indicatore di stato	Codice
alla valvola	Sensori	uscita esterna	ingressi sensori	uscite esterne			Iniziatore LED	
					[m]	[mm]		
Connettore, ISO 15217, forma C	Boccola, M12, a 5 poli	-	2	-	0,2	4,8	Verde	**5763503113**
Connettore, ISO 15217, forma C	-	Boccola, M12, a 5 poli	-	2	0,2	4,8	Verde	**5763503143**
Connettore, ISO 15217, forma C	Boccola, M12, a 5 poli	-	2	-	1	4,8	Verde	**5763513113**
Connettore, ISO 15217, forma C	-	-	-	-	0,2	4,8	-	**5763513133**
Connettore, ISO 15217, forma C	-	Boccola, M12, a 5 poli	-	2	1	4,8	Verde	5763513183
Connettore, ISO 15217, forma C	Boccola, M12, a 5 poli	-	2	-	5	4,8	Verde	**5763523113**
Connettore, ISO 15217, forma C	Boccola, M12, a 5 poli	-	2	-	0,5	4,8	Verde	5763553113
Connettore, ISO 15217, forma C	Boccola, M12, a 5 poli	-	2	-	0,2	4,8	Verde	5763503112
Connettore, ISO 15217, forma C	Boccola, M12, a 5 poli	-	2	-	2,5	4,8	Verde	5763563113

Codice	Sezione del conduttore	Peso	Fig.	Nota
	[mm²]	[kg]		
5763503113	0,128	0,039	Fig. 1	-
5763503143	0,128	0,039	Fig. 2	2)
5763513113	0,128	0,068	Fig. 1	1); 2)
5763513133	0,128	0,037	Fig. 1	1)
5763513183	0,128	0,068	Fig. 2	2)
5763523113	0,128	0,22	Fig. 1	1); 2)
5763553113	0,128	0,052	Fig. 1	2)
5763503112	0,128	0,041	Fig. 1	1)
5763563113	0,128	0,126	Fig. 1	1); 2)

1) Tappo di protezione
2) per il primo posto valvola, in collegamento con il modulo bus design C

sistema di collegamento VDS, Moduli I/O
Accessori

Fig. 1

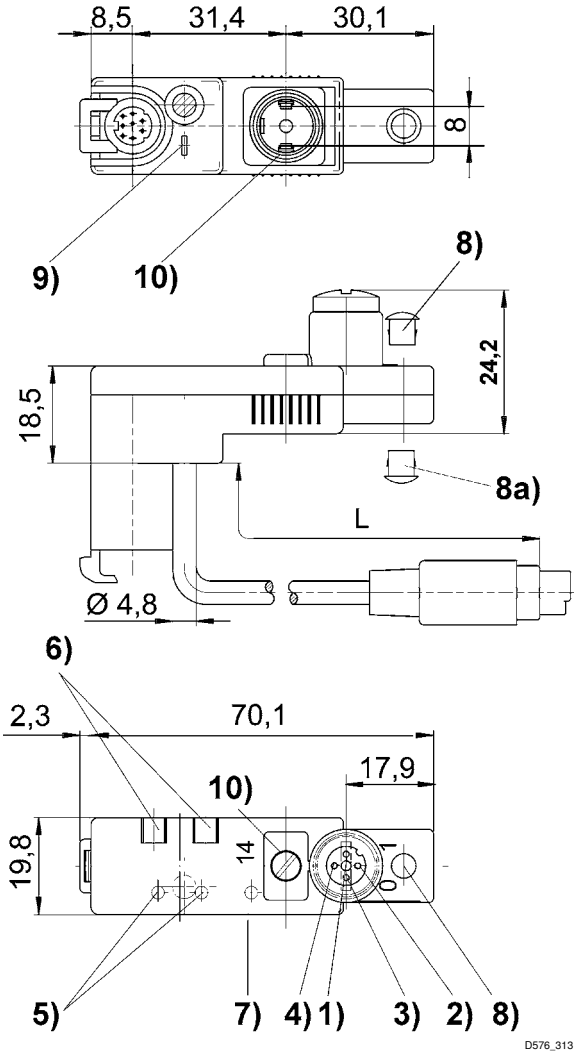

1) 24 V DC
2) Ingresso sensore 2
3) Massa
4) Ingresso sensore 1
5) Sensori LED
6) Possibilità di fissaggio per targhetta
7) Valvola LED
8) Tappo di chiusura per azionamento manuale, non smontabile
8a) Smontabile
9) Ulteriore possibilità di messa a terra
10) Guarnizione e vite imperdibile

sistema di collegamento VDS, Moduli I/O
Accessori

Fig. 2

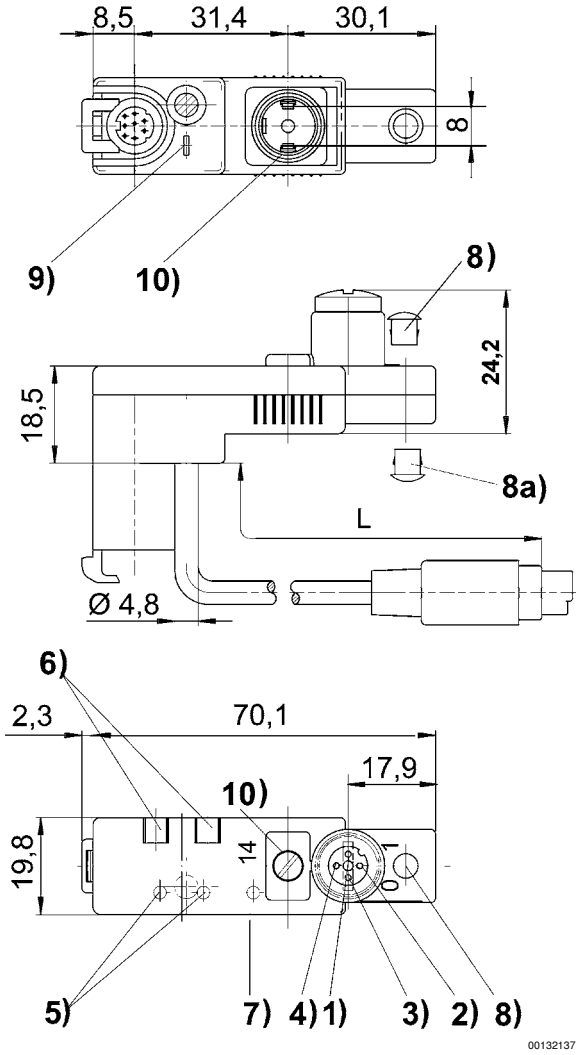

1) 24 V DC
2) uscita esterna 2
3) massa
4) uscita esterna 1
5) uscite LED
6) possibilità di fissaggio per targhetta
7) LED valvola
8) tappo di chiusura per azionamento manuale, non smontabile
8a) smontabile
9) ulteriore possibilità di messa a terra
10) guarnizione e vite imperdibile

sistema di collegamento VDS, Moduli I/O
Accessori

Ponte di contatto
► comando: sistema di collegamento VDS ► Connettore, M12x1, A 8 poli, con cavo ► numero di bobine magnetiche: 1

P576_313

Temperatura ambiente min./max.	-15°C / +50°C
Tipo di protezione	IP 65
circuito di protezione	43V
Tensione di esercizioDC	24 V
Indicatore di stato LED valvola	Giallo
Vite di fissaggio	M2,5 con intaglio
Coppia di serraggio per viti di fissaggio [+0,05]	0,25 Nm
Materiali:	
Corpo	polieterimmide
Cavo	poliuretano
guarnizioni	gomma al fluoro

Il prodotto consegnato può deviare dalla figura. Per una descrizione precisa vedere il disegno.

		Raccordo	Quantità	lun-ghezza cavo	Cavo-Ø	Indicatore di stato	Sezione del con-duttore	Codice
alla valvola	Sensori	uscita esterna	ingressi sensori			Iniziatore LED		
				[m]	[mm]		[mm²]	
Connettore, ISO 15217, forma C	Boccola, M12, a 5 poli	-	2	0,5	4,8	Verde	0,128	**5763523133**
Connettore, ISO 15217, forma C	-	Boccola, M12, a 5 poli	-	0,5	4,8	Verde	0,128	5763523153

Codice	Peso	Fig.	Nota
	[kg]		
5763523133	0,062	Fig. 1	1); 2)
5763523153	0,064	Fig. 2	2)

1) Tappo di protezione
2) per il primo posto valvola, in collegamento con il modulo bus design F

sistema di collegamento VDS, Moduli I/O
Accessori

Fig. 1

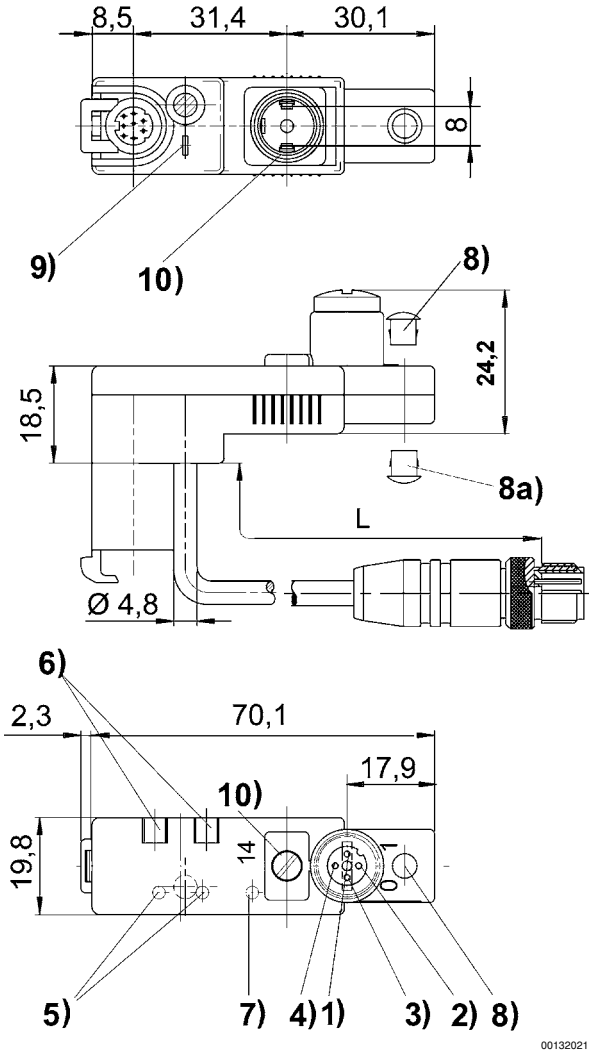

1) 24 V DC
2) Ingresso sensore 2
3) Massa
4) Ingresso sensore 1
5) Sensori LED
6) Possibilità di fissaggio per targhetta
7) Valvola LED
8) Tappo di chiusura per azionamento manuale, non smontabile
8a) Smontabile
9) Ulteriore possibilità di messa a terra
10) Guarnizione e vite imperdibile

sistema di collegamento VDS, Moduli I/O

Accessori

Fig. 2

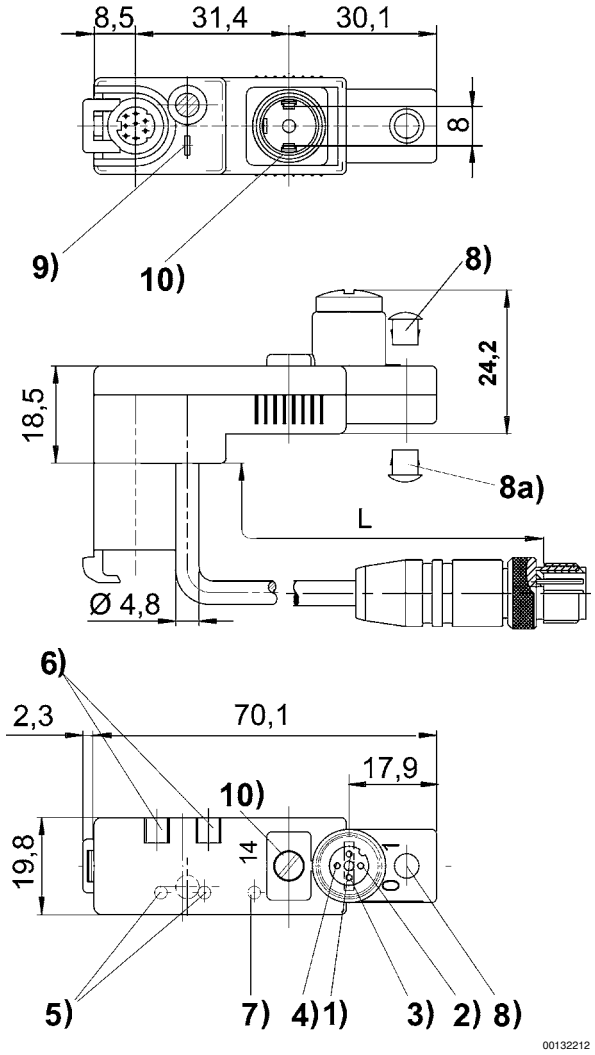

1) 24 V DC
2) uscita esterna 2
3) massa
4) uscita esterna 1
5) uscite LED
6) possibilità di fissaggio per targhetta
7) LED valvola
8) tappo di chiusura per azionamento manuale, non smontabile
8a) smontabile
9) ulteriore possibilità di messa a terra
10) guarnizione e vite imperdibile

sistema di collegamento VDS, Moduli I/O
Accessori

Ponte di contatto
► comando: sistema di collegamento VDS ► Connettore, miniDIN, A 8 poli, con cavo ► numero di bobine magnetiche: 2

P576_312

Temperatura ambiente min./max.	-15°C / +50°C
Tipo di protezione	IP 65
circuito di protezione	43V
Tensione di esercizioDC	24 V
Indicatore di stato LED valvola	Giallo
Vite di fissaggio	M2,5 con intaglio
Coppia di serraggio per viti di fissaggio [+0,05]	0,25 Nm
Materiali:	
Corpo	polieterimmide
Cavo	poliuretano
guarnizioni	gomma al fluoro

Raccordo			Quantità		lun-ghezza cavo	Cavo-Ø	Indicatore di stato	Codice
alla valvola	Sensori	uscita esterna	ingressi sensori	uscite esterne			Iniziatore LED	
					[m]	[mm]		
Connettore, ISO 15217, forma C	Boccola, M12, a 5 poli	-	2	-	0,2	4,8	Verde	**5763503123**
Connettore, ISO 15217, forma C	-	-	-	-	0,2	4,8	-	**5763503103**
Connettore, ISO 15217, forma C	Boccola, M12, a 5 poli	-	2	-	1	4,8	Verde	**5763513123**
Connettore, ISO 15217, forma C	Boccola, M12, a 5 poli	-	2	-	5	4,8	Verde	**5763523123**
Connettore, ISO 15217, forma C	Boccola, M12, a 5 poli	-	2	-	0,2	4,8	Verde	5763503122
Connettore, ISO 15217, forma C	-	Boccola, M12, a 5 poli	-	2	0,2	4,8	Verde	5763513173
Connettore, ISO 15217, forma C	-	Boccola, M12, a 5 poli	-	2	1	4,8	Verde	5763513193
Connettore, ISO 15217, forma C	Boccola, M12, a 5 poli	-	2	-	2,5	4,8	Verde	5763533123
Connettore, ISO 15217, forma C	Boccola, M12, a 5 poli	-	2	-	0,5	4,8	Verde	R412018455

Codice	Sezione del conduttore	Peso	Fig.	Nota
	[mm²]	[kg]		
5763503123	0,128	0,048	Fig. 1	-
5763503103	0,128	0,04	Fig. 1	1)
5763513123	0,128	0,076	Fig. 1	1); 2)
5763523123	0,128	0,225	Fig. 1	1); 2)
5763503122	0,128	0,1	Fig. 1	1)
5763513173	0,128	0,045	Fig. 2	2)
5763513193	0,128	0,078	Fig. 2	2)
5763533123	0,128	0,137	Fig. 1	1); 2)
R412018455	0,128	0,076	Fig. 1	1); 2)

1) Tappo di protezione
2) per il primo posto valvola, in collegamento con il modulo bus design C

sistema di collegamento VDS, Moduli I/O
Accessori

Fig. 1

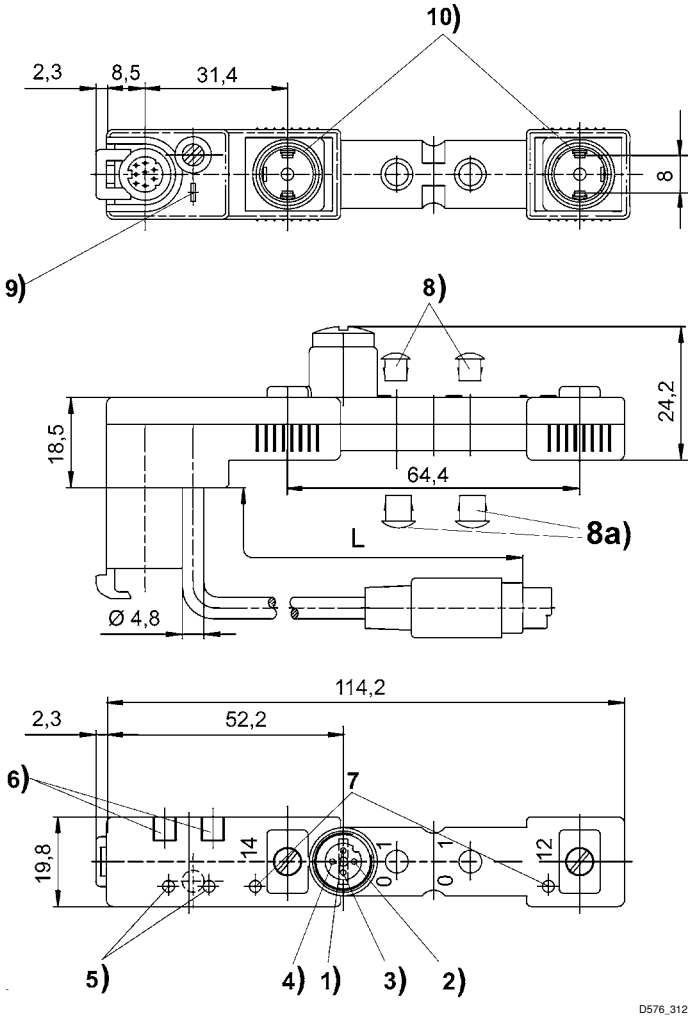

1) 24 V DC
2) Ingresso sensore 2
3) Massa
4) Ingresso sensore 1
5) Sensori LED
6) Possibilità di fissaggio per targhetta
7) Valvola LED
8) Tappo di chiusura per azionamento manuale, non smontabile
8a) Smontabile
9) Ulteriore possibilità di messa a terra
10) Guarnizione e vite imperdibile

sistema di collegamento VDS, Moduli I/O
Accessori

Fig. 2

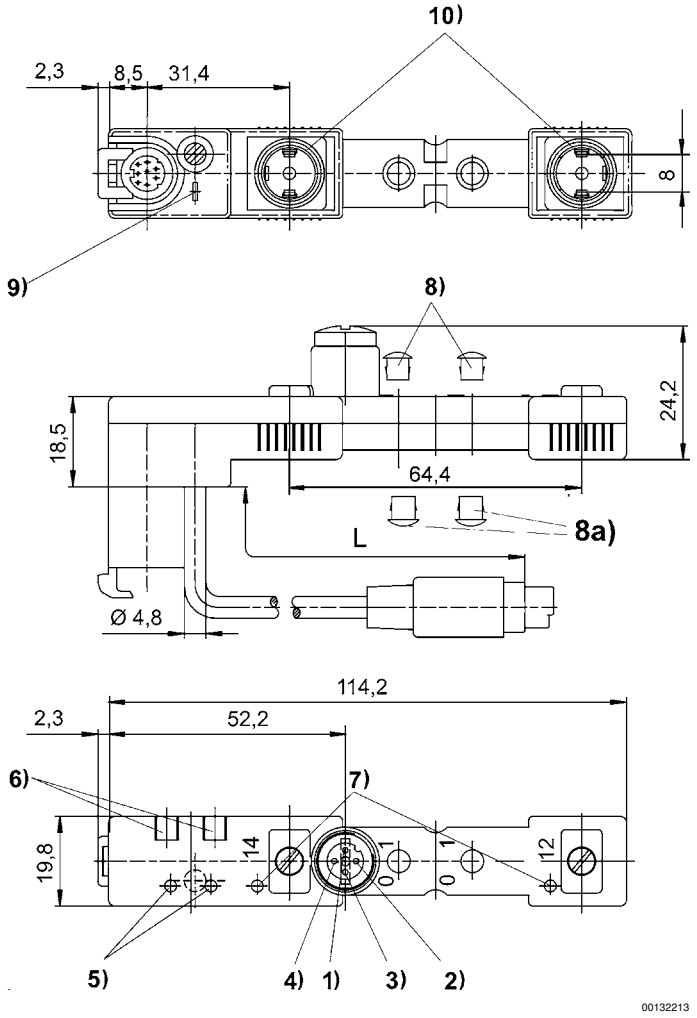

1) 24 V DC
2) uscita esterna 2
3) massa
4) uscita esterna 1
5) uscite LED
6) possibilità di fissaggio per targhetta
7) LED valvola
8) tappo di chiusura per azionamento manuale, non smontabile
8a) smontabile
9) ulteriore possibilità di messa a terra
10) guarnizione e vite imperdibile

sistema di collegamento VDS, Moduli I/O
Accessori

Ponte di contatto
► comando: sistema di collegamento VDS ► Connettore, M12x1, A 8 poli, con cavo ► numero di bobine magnetiche: 2

P576_312

Temperatura ambiente min./max.	-15°C / +50°C
Tipo di protezione	IP 65
circuito di protezione	43V
Tensione di esercizioDC	24 V
Indicatore di stato LED valvola	Giallo
Vite di fissaggio	M2,5 con intaglio
Coppia di serraggio per viti di fissaggio [+0,05]	0,25 Nm
Materiali:	
Corpo	polieterimmide
Cavo	poliuretano
guarnizioni	gomma al fluoro

Il prodotto consegnato può deviare dalla figura. Per una descrizione precisa vedere il disegno.

Raccordo		Quantità	lun-ghezza cavo	Cavo-Ø	Indicatore di stato	Sezione del con-duttore	Peso	Nota	Codice
alla valvola	Sensori	ingressi sensori			Iniziatore LED				
			[m]	[mm]		[mm²]	[kg]		
Connettore, ISO 15217, forma C	Boccola, M12, a 5 poli	2	0,5	4,8	Verde	0,128	0,072	1); 2)	**5763523143**

1) Tappo di protezione
2) per il primo posto valvola, in collegamento con il modulo bus design F

sistema di collegamento VDS, Moduli I/O
Accessori

Dimensioni

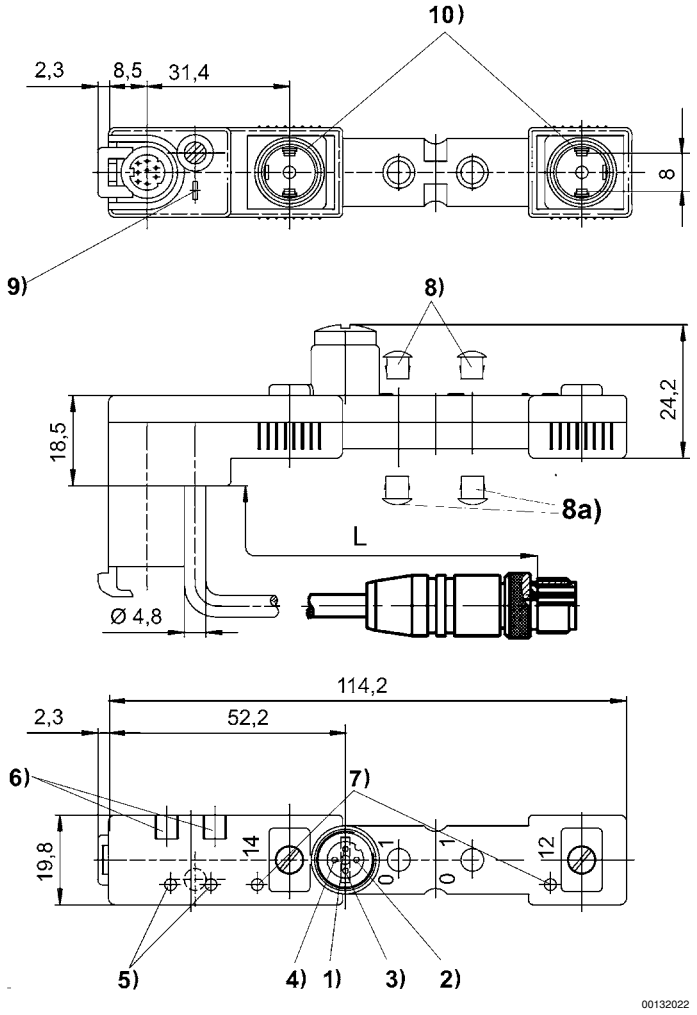

1) 24 V DC
2) Ingresso sensore 2
3) Massa
4) Ingresso sensore 1
5) Sensori LED
6) Possibilità di fissaggio per targhetta
7) Valvola LED
8) Tappo di chiusura per azionamento manuale, non smontabile
8a) Smontabile
9) Ulteriore possibilità di messa a terra
10) Guarnizione e vite imperdibile

sistema di collegamento VDS, Moduli I/O
Accessori

M12x1 boccola (female), Serie CN2
► Boccola, M12x1, a 5 poli, Con codifica A

00120568

Temperatura ambiente min./max.	-40°C / +85°C
Tipo di protezione	IP 67
Materiali:	
Corpo	poliammide

Note tecniche
- Il tipo di protezione indicato è valido esclusivamente in stato montato e verificato.

Tensione di esercizio	Corrente, max.	Uscita del cavo	Cavo collegabile - Ø min./max.	Colore del corpo	Peso	Codice
AC						
[V]	[A]		[mm]		[kg]	
125	4	diritto 180°	4 / 6	Nero	0,016	**4407230020**

Dimensioni

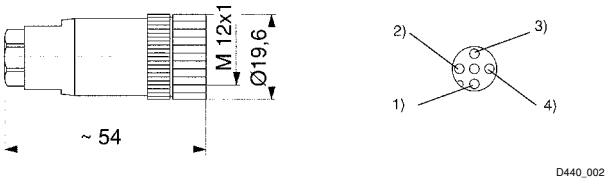

Connettore terminale dati, Serie CN2
► Connettore, miniDIN, A 8 poli

00120163

Temperatura ambiente min./max.	-25°C / +80°C
Tipo di protezione	IP 65

Note tecniche
- Il tipo di protezione indicato è valido esclusivamente in stato montato e verificato.

Uscita del cavo	Colore del corpo	Peso	Nota	Codice
		[kg]		
diritto 180°	Nero	0,008	1)	**5763500404**

1) ponte tra pin 1 e pin 3 o pin 4

sistema di collegamento VDS, Moduli I/O
Accessori

Dimensioni

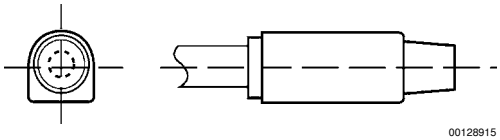

M18x1 boccola (female), Serie CN2
► Boccola, M18x1, 4 poli, Con codifica A

Temperatura ambiente min./max.	-40°C / +85°C
Tipo di protezione	IP 65
Materiali:	
Corpo	poliammide

Note tecniche

- Il tipo di protezione indicato è valido esclusivamente in stato montato e verificato.

Tensione di esercizio	Corrente, max.	Uscita del cavo	Cavo collegabile - Ø min./max.	Colore del corpo	Peso	Codice
DC						
[V]	[A]		[mm]		[kg]	
250	16	diritto 180°	6 / 8	Nero	0,027	**8942000492**

Dimensioni

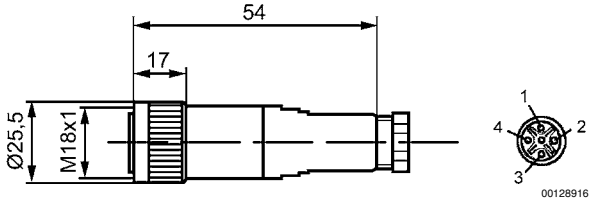

M23x1 boccola (female), Serie CN2
► Boccola, M23x1, A 9 poli, Con codifica B ► schermato

Temperatura ambiente min./max.	-20°C / +125°C
Tipo di protezione	IP 65
Avvitamento cavo	PG 7
Materiali:	
Corpo	Pressofuso di zinco
guarnizioni	gomma al fluoro

sistema di collegamento VDS, Moduli I/O
Accessori

Note tecniche
■ Il tipo di protezione indicato è valido esclusivamente in stato montato e verificato.

Tensione di esercizio	Corrente, max.	Uscita del cavo	Cavo collegabile - Ø min./max.	Colore del corpo	Peso	Codice
AC						
[V]	[A]		[mm]		[kg]	
150	8	diritto 180°	2 / 10,5	argento	0,075	8941051644

Dimensioni

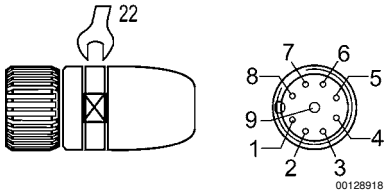

M23x1 connettore (male), Serie CN2
► Connettore, M23x1, A 9 poli, Con codifica B ► schermato

Temperatura ambiente min./max.	-20°C / +125°C
Tipo di protezione	IP 65
Avvitamento cavo	PG 7
Materiali:	
Corpo	Pressofuso di zinco
guarnizioni	gomma al fluoro

Note tecniche
■ Il tipo di protezione indicato è valido esclusivamente in stato montato e verificato.

Tensione di esercizio	Corrente, max.	Uscita del cavo	Cavo collegabile - Ø min./max.	Colore del corpo	Peso	Codice
AC						
[V]	[A]		[mm]		[kg]	
150	8	diritto 180°	2 / 10,5	argento	0,075	8941051654

Dimensioni

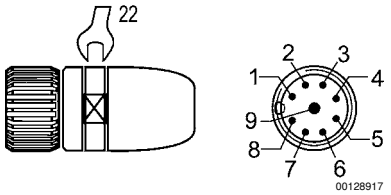

sistema di collegamento VDS, Moduli I/O
Accessori

Connettore dati, Serie CN1
► Connettore, D-Sub, A 9 poli ► schermato

00120566

Temperatura ambiente min./max.	+0°C / +50°C
Tipo di protezione	IP 65
Avvitamento cavo	M16x1,5
Materiali:	
Corpo	poliammide
guarnizioni	gomma acrilonitrile-butadiene

Note tecniche

- Il tipo di protezione indicato è valido esclusivamente in stato montato e verificato.

Uscita del cavo	Cavo collegabile - Ø min./max.	Numero delle possibilità d'innesto 1	Colore del corpo	Peso	Codice
	[mm]			[kg]	
diritto 180°	5 / 10	1 posizione	Nero	0,075	5460463602

Dimensioni

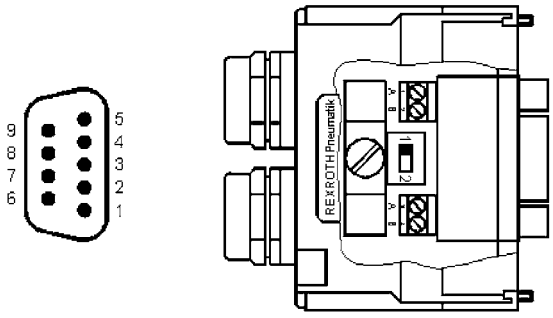

00128919

sistema di collegamento VDS, Moduli I/O
Accessori

Cavo di collegamento, Serie CN2
► Boccola, M12x1, A 8 poli, Con codifica A ► Connettore, M12x1, A 8 poli, Con codifica A ► schermato ► adatto alla catena portacavi

00120164

Temperatura ambiente min./max.	-25°C / +80°C
Tipo di protezione	IP 67
Uscita del cavo	diritto 180°
Materiali:	
Corpo	poliuretano
Colore del corpo	Arancione
guarnizioni	gomma al fluoro

Interfaccia elettrica		Tensione di esercizio max.		Corrente, max.	Lunghezza cavo L	Codice
[Attacco 1]	[Attacco 2]	[V DC]	[V AC]	[A]	[m]	
Boccola, M12x1, A 8 poli, Con codifica A	Connettore, M12x1, A 8 poli, Con codifica A	36	30	1,5	14	R412006559

Dimensioni

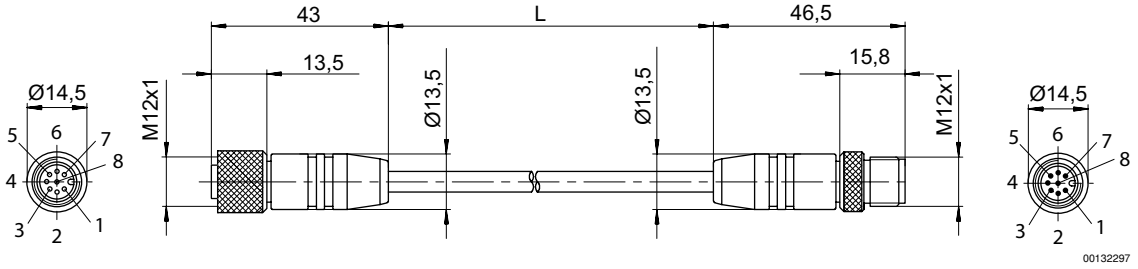

L = lunghezza
(1) bianco (2) marrone (3) verde (4) giallo (5) grigio (6) rosa (7) blu (8) rosso

Connettore terminale dati (male), Serie CN2
► Connettore, M12x1, A 8 poli, Con codifica A

00120162

Temperatura ambiente min./max.	-25°C / +80°C
Tipo di protezione	IP 67
Tensione di esercizio AC, max.	30 V
Materiali:	
Corpo	elastomero termoplastico

Note tecniche

- Il tipo di protezione indicato è valido esclusivamente in stato montato e verificato.

sistema di collegamento VDS, Moduli I/O
Accessori

Corrente, max.	Uscita del cavo	Colore del corpo	Peso	Codice
[A]			[kg]	
2	diritto 180°	Arancione	0,011	8941001942

Dimensioni

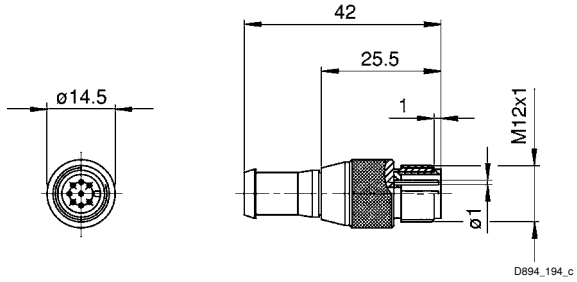

Tappo di protezione

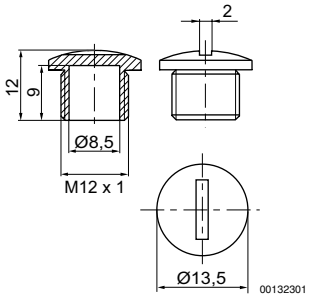

Codice	Raccordo	Materiale	Peso [kg]							
8941350294	M12x1	poliammide	0,001							

Aventics GmbH
Ulmer Straße 4
30880 Laatzen
Phone +49 511 2136-0
Fax +49 511 2136-269
www.aventics.com
info@aventics.com

Ulteriori indirizzi sotto
www.aventics.com/contact

Le informazioni fornite servono solo alla descrizione del prodotto. Da esse non si può estrapolare una dichiarazione da parte nostra relativa ad una determinata caratteristica o ad un'idoneità per un determinato uso. I dati forniti non esonerano l'utente da proprie valutazioni e controlli. Si deve considerare che i nostri prodotti sono soggetti ad un processo naturale di usura e di invecchiamento.

11-06-2014

Sulla copertina è illustrato solo un esempio dell'apparecchio. Il prodotto consegnato perciò può deviare da tale illustrazione. Con riserva di modifiche. © AVENTICS S.a.r.l., anche nel caso di deposito di diritti di protezione. Ogni facoltà di disposizione, come diritto di copia ed inoltro, rimane a noi. PDF online