Vérins à tige ► Vérins standard

Vérin compact, ISO 21287, Série CCI

► Ø 16 - 100 mm ► Orifices: M5 - G 1/8 ► À double effet ► Avec piston magnétique ► Amortissement: élastique ► Tige de piston: Taraudage ► En option en ATEX

00119669

a11

Normes	ISO 21287
Raccordement de l'air comprimé	Taraudage
Pression de service mini/maxi	1 bar / 10 bar
Températures ambiantes min. / max.	-20°C / +80°C
Température min./max. du fluide	-20°C / +80°C
Fluide	Air comprimé
Taille de particule max.	50 µm
Teneur en huile de l'air comprimé	0 mg/m³ - 5 mg/m³
Pression	6 bar
Matériaux :	
Tube du vérin	Aluminium, anodisé
Tige de piston	Acier inoxydable
Couvercle avant	Aluminium
Couvercle d'extrémité	Aluminium
Joint	Polyuréthane (PUR)
Racleur	Polyuréthane (PUR)

Remarques techniques

- Le point de rosée doit se situer à au moins 15 °C sous la température ambiante et la température du fluide et peut atteindre max. 3 °C.
- La teneur en huile de l'air comprimé doit rester constante tout au long de la durée de vie.
- Utilisez exclusivement les huiles autorisées par AVENTICS, voir chapitre ''Informations techniques''.
- Les vérins certifiés ATEX peuvent être générés dans le configurateur.
- Marquage ATEX : II 2G c IIB T4 II 2D c IP65 T125°C X
- La plage de température prévue pour l'utilisation de vérins certifiés ATEX est comprise entre -20 °C et +50 °C.

Ø du piston		[mm]	16	20	25	32	40
Force du piston entrante		[N]	91	137	216	364	560
Force du piston sortante		[N]	106	164	259	422	665
Energie de frappe		[J]	0,11	0,15	0,2	0,4	0,52
Poids	0 mm course	[kg]	0,059	0,099	0,123	0,233	0,303
	+10 mm course	[kg]	0,016	0,023	0,026	0,042	0,052
Course maxi		[mm]	300	300	300	300	300

Ø du piston		[mm]	50	63	80	100	
Force du piston entrante		[N]	871	1478	2397	3886	
Force du piston sortante		[N]	1035	1647	2656	4145	
Energie de frappe		[J]	0,64	0,75	0,75	1	
Poids	0 mm course	[kg]	0,448	0,689	1,114	2,153	
	+10 mm course	[kg]	0,07	0,087	0,116	0,168	
Course maxi		[mm]	300	300	500	500	

Vérin compact, ISO 21287, Série CCI

► Ø 16 - 100 mm ► Orifices: M5 - G 1/8 ► À double effet ► Avec piston magnétique ► Amortissement: élastique ► Tige de piston: Taraudage ► En option en ATEX

	Ø du piston Filetage de la tige de piston Orifices Ø de la tige de piston	16 M4 M5 8	20 M6 M5 10	25 M6 M5 10	32 M8 G 1/8 12	40 M8 G 1/8 12
	Course 5	**R422001002**	**R422001003**	R422001004	**R422001005**	**R422001006**
	10	**R422001012**	**R422001013**	**R422001014**	**R422001015**	**R422001016**
	15	**R422001022**	**R422001023**	**R422001024**	**R422001025**	**R422001026**
	20	**R422001032**	**R422001033**	**R422001034**	**R422001035**	**R422001036**
	25	**R422001042**	**R422001043**	**R422001044**	**R422001045**	**R422001046**
	30	**R422001052**	**R422001053**	**R422001054**	**R422001055**	**R422001056**
	40	**R422001062**	**R422001063**	**R422001064**	**R422001065**	**R422001066**
	50	R422001072	**R422001073**	**R422001074**	**R422001075**	**R422001076**
	60	**R422001082**	**R422001083**	**R422001084**	**R422001085**	**R422001086**
	80	-	-	-	**R422001095**	**R422001096**
	100	-	-	-	**R422001105**	**R422001106**
	125	-	-	-	**R422001115**	**R422001116**
	150	-	-	-	**R422001125**	R422001126
	Ø du piston Filetage de la tige de piston Orifices Ø de la tige de piston	**50 M10 G 1/8 16**	**63 M10 G 1/8 16**	**80 M12 G 1/8 20**	**100 M12 G 1/8 25**	
	Course 5	R422001007	R422001008	R422001009	R422001010	
	10	**R422001017**	**R422001018**	R422001019	R422001020	
	15	**R422001027**	**R422001028**	**R422001029**	R422001030	
	20	**R422001037**	**R422001038**	**R422001039**	R422001040	
	25	**R422001047**	**R422001048**	**R422001049**	R422001050	
	30	**R422001057**	**R422001058**	R422001059	R422001060	
	40	**R422001067**	**R422001068**	**R422001069**	**R422001070**	
	50	**R422001077**	**R422001078**	**R422001079**	R422001080	
	60	**R422001087**	**R422001088**	R422001089	R422001090	
	80	**R422001097**	**R422001098**	**R422001099**	**R422001100**	
	100	**R422001107**	**R422001108**	**R422001109**	**R422001110**	
	125	R422001117	**R422001118**	**R422001119**	R422001120	
	150	R422001127	R422001128	R422001129	R422001130	

Force latérale maximale admissible, Statique

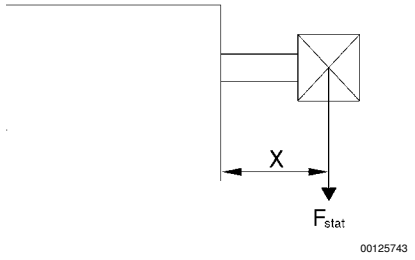

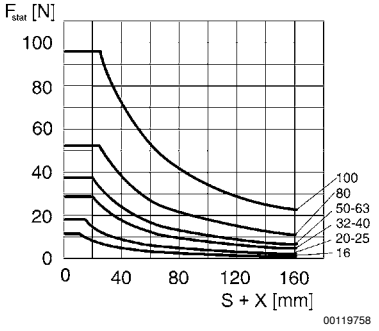

F stat. = force latérale statique
X = distance entre force et fond du vérin

S = course

Vérin compact, ISO 21287, Série CCI

► Ø 16 - 100 mm ► Orifices: M5 - G 1/8 ► À double effet ► Avec piston magnétique ► Amortissement: élastique ► Tige de piston: Taraudage ► En option en ATEX

Force latérale maximale admissible, Dynamique

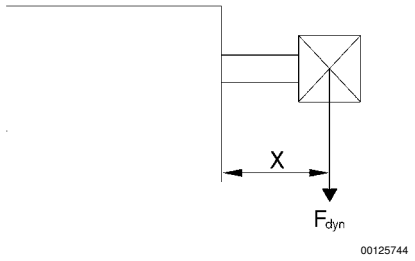

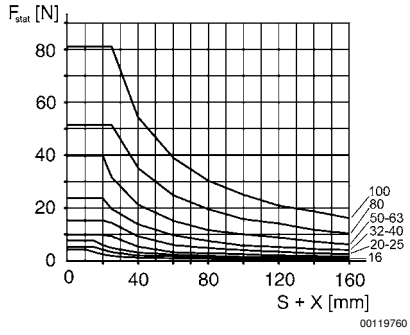

F dyn. = force latérale dynamique
X = distance entre force et fond du vérin

S = course

Ø 16 - 100 mm

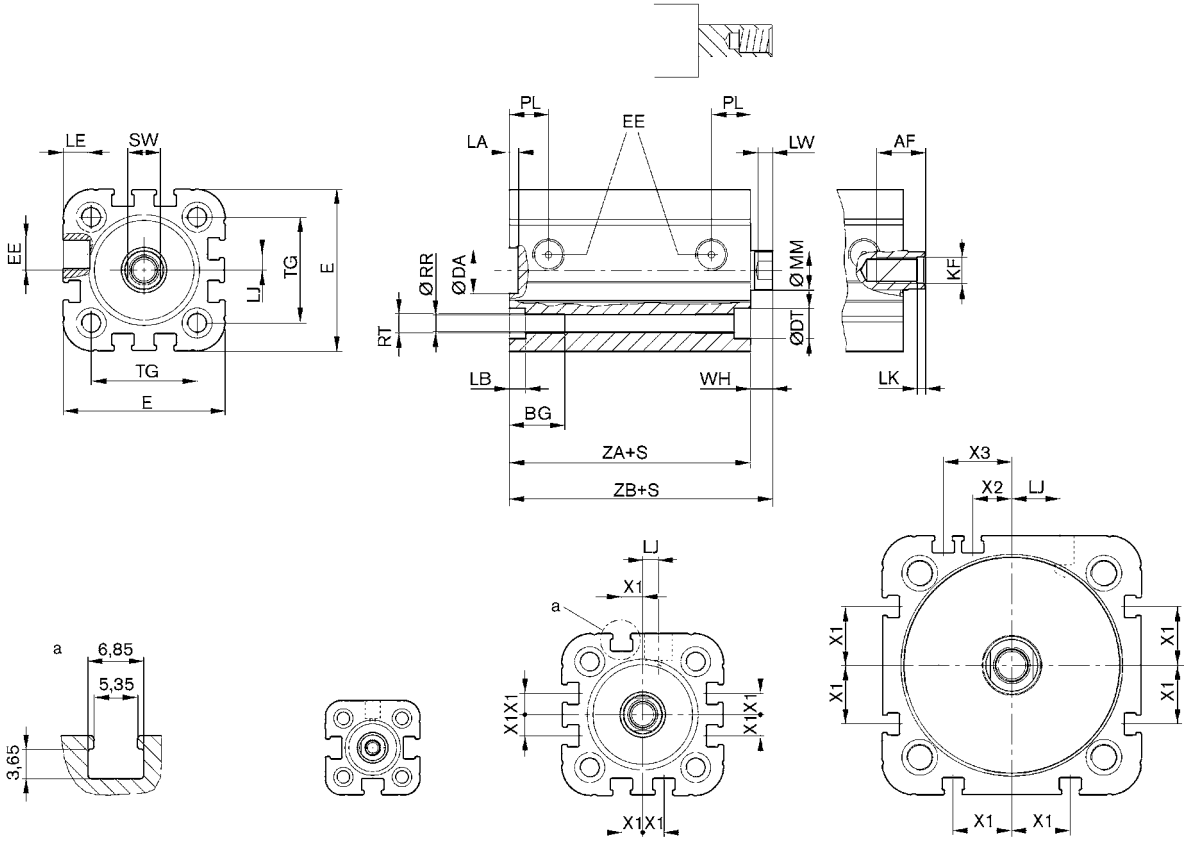

S = course

Vérin compact, ISO 21287, Série CCI

► Ø 16 - 100 mm ► Orifices: M5 - G 1/8 ► À double effet ► Avec piston magnétique ► Amortissement: élastique ► Tige de piston: Taraudage ► En option en ATEX

Ø du piston	AF	BG	DA H11	DT	E	EE	KF	LA	LB	LE	LJ	LK	LW
16	10	15	10	6	29,3	M5	M4	2,5	3,5	4,5	0	1,6	4
20	12	15,5	12	7,5	36,3	M5	M6	2,5	4,5	4,5	4,5	2,5	4
25	12	15,5	12	8	40,3	M5	M6	2,5	4,5	4,5	4	2,5	4
32	12	17	14	9,2	50	G 1/8	M8	2,5	5	7,5	4,85	2,5	4,5
40	12	17	14	9,2	58	G 1/8	M8	2,5	5	7,5	9,85	2,5	4,5
50	16	17	18	11	68,3	G 1/8	M10	2,5	5	7,5	12	3,5	6
63	16	17	18	11	80	G 1/8	M10	2,5	5	7,5	14,8	3,5	6
80	20	20	23	15	96	G 1/8	M12	3	5	7,5	22	3,5	7
100	20	20	28	15	116	G 1/8	M12	3	5	7,5	27	3,5	7

Ø du piston	MM f8	PL	RR	RT 6H	SW	TG	WH 2)	X1	X2	X3	ZA	ZB 2)
16	8	8	3,3	M4	7	18	4,8 ±0,9	–	–	–	34,9 ±0,1	39,7 ±0,8
20	10	11	4,2	M5	8	22	6,3 ±0,9	4,2	–	–	37,3 ±0,1	43,6 ±0,8
25	10	11	4,2	M5	8	26	5,6 ±0,9	4,5	–	–	39 ±0,1	44,5 ±0,9
32	12	12	5,1	M6	10	32,5	7,4 ±0,9	6,5	–	–	44 ±0,1	51,4 ±1
40	12	12	5,1	M6	10	38	7,4 ±0,9	11	–	–	45 ±0,1	52,4 ±1
50	16	12	6,7	M8	13	46,5	8,4 ±0,9	13	4	13	45,5 ±0,1	53,6 ±1
63	16	12	6,7	M8	13	56,5	8,5 ±0,9	18	12	21	49 ±0,1	57,4 ±1
80	20	14	8,5	M10	16	72	9,8 ±1	18	16,5	25,5	54,7 ±0,1	64,4 ±1
100	25	16,5	8,5	M10	21	89	9,8 ±1	20	20	29	67 ±0,1	76,7 ±1

1) Pour les vérins avec tige de piston prolongée, les dimensions « WH » et « ZB » augmentent de la valeur indiquée.