AVENTICS

Greif- und Vakuumtechnik ►

Serie EBE

Rexroth
Pneumatics

Katalogbroschüre

Greif- und Vakuumtechnik ►
Serie EBE

	Serie EBE ► Elektrische Ansteuerung, Kompaktform	3
	Serie EBE ► Elektrische Ansteuerung, Kompaktform ► mit Abstoßimpuls	7

Serie EBE

► Elektrische Ansteuerung, Kompaktform

00128429

Umgebungstemperatur min./max.	+0°C / +50°C
Mediumstemperatur min./max.	+0°C / +50°C
Betriebsdruck min./max.	2 bar / 6 bar
Medium	Druckluft
Max. Partikelgröße	5 µm
Ölgehalt der Druckluft	0 mg/m³ - 1 mg/m³
Schutzart:2000, mit Leitungsdose	IP65
Einschaltdauer nach Norm DIN VDE 0580	100 %
Spannungstoleranz DC	-10% / +10%
Werkstoffe:	
Gehäuse	Aluminium, eloxiert
Düse	Messing

Technische Bemerkungen

- Hinweis: Alle Angaben beziehen sich auf einen Umgebungsdruck von 1013 mbar und eine Umgebungstemperatur von 20°C.
- Der Drucktaupunkt muss mindestens 15 °C unter der Umgebungs- und Mediumstemperatur liegen und darf max. 3 °C betragen.

	Typ	Düsen-Ø	Druckluft-anschluss	Vaku-uman-schluss	Anschluss Entlüftung	Betriebsspannung		Materialnummer
						DC	AC 50 Hz	
		[mm]				[V]	[V]	
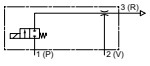	EBE-ET-07-NC	0,7		G 1/4		24 V	-	**0821305026**
	EBE-ET-10-NC	1		G 1/4		24 V	-	**0821305027**
	EBE-ET-10-NC	1		G 3/8		24 V	-	**0821305028**
	EBE-ET-07-NC	0,7		G 1/4		-	230 V	0821305029
	EBE-ET-10-NC	1	G 1/4	G 1/4	G 1/4	-	230 V	0821305030
	EBE-ET-10-NC	1		G 3/8		-	230 V	0821305031
	EBE-ET-07-NC	0,7		G 1/4		-	-	**0821305038**
	EBE-ET-10-NC	1		G 1/4		-	-	0821305039
	EBE-ET-10-NC	1		G 3/8		-	-	**0821305040**

Materialnummer	Leistungs aufnahme Magnetventil	Einschalt leistung	Halte leistung	Max. Vakuum bei p.opt	max. Saugver-mögen	Luftverbrauch bei p.opt.	Ge-wicht	Bem.
	DC	AC 50 Hz	AC 50 Hz					
	[W]	[VA]	[VA]	[%]	[l/min]	[l/min]	[kg]	
0821305026	4,8	-	-	88	23	33	0,19	1)
0821305027	4,8	-	-	83	39	54	0,2	1)
0821305028	4,8	-	-	83	39	54	0,27	2)
0821305029	-	12,6	9,7	88	23	33	0,19	1)
0821305030	-	12,6	9,7	83	39	54	0,2	1)
0821305031	-	12,6	9,7	83	39	54	0,27	2)
0821305038	-	-	-	88	23	33	0,13	3)
0821305039	-	-	-	83	39	54	0,14	3)
0821305040	-	-	-	83	39	54	0,16	3)

1) Elektr. Anschluss: Stecker; ISO 6952, Form B
2) Elektr. Anschluss: Stecker; ISO 4400, Form A
3) Elektr. Anschluss: Stecker

Serie EBE

► Elektrische Ansteuerung, Kompaktform

Vakuum p2 in Abhängigkeit vom Betriebsdruck p1

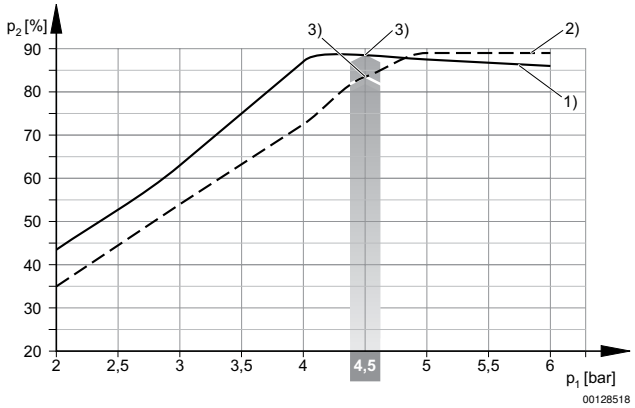

1) DMR Ø Düse 0,7 mm
2) DMR Ø Düse 1,0 mm
3) Betriebsdruck p.opt.

Saugvermögen qs in Abhängigkeit vom Betriebsdruck p1

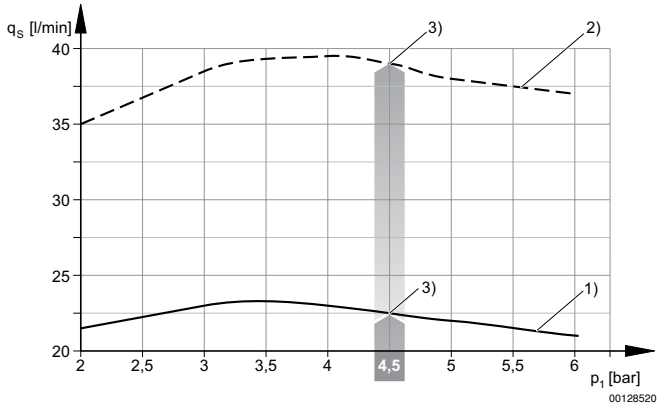

1) DMR Ø Düse 0,7 mm
2) DMR Ø Düse 1,0 mm
3) Betriebsdruck p.opt.

Evakuierungszeit tE in Abhängigkeit vom Vakuum p2 für 1 l Volumen (bei optimalem Betriebsdruck p1opt)

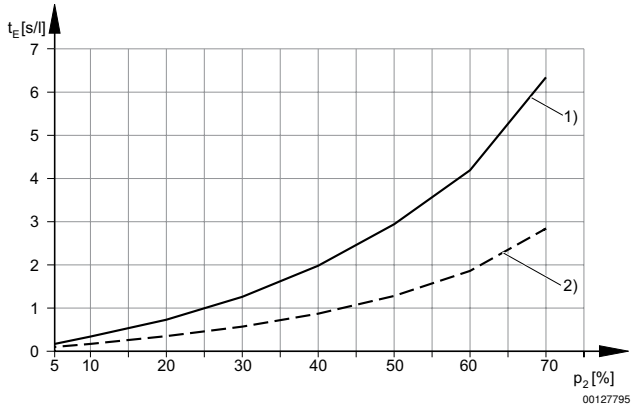

1) DMR Ø Düse 0,7 mm
2) DMR Ø Düse 1,0 mm

Serie EBE

► Elektrische Ansteuerung, Kompaktform

Luftverbrauch qv in Abhängigkeit vom Betriebsdruck p1

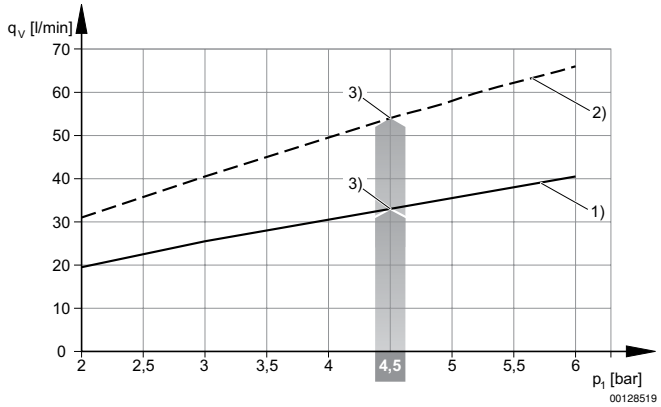

1) DMR Ø Düse 0,7 mm
2) DMR Ø Düse 1,0 mm
3) Betriebsdruck p.opt.

für Leitungsdose nach ISO 6952 (Form B)

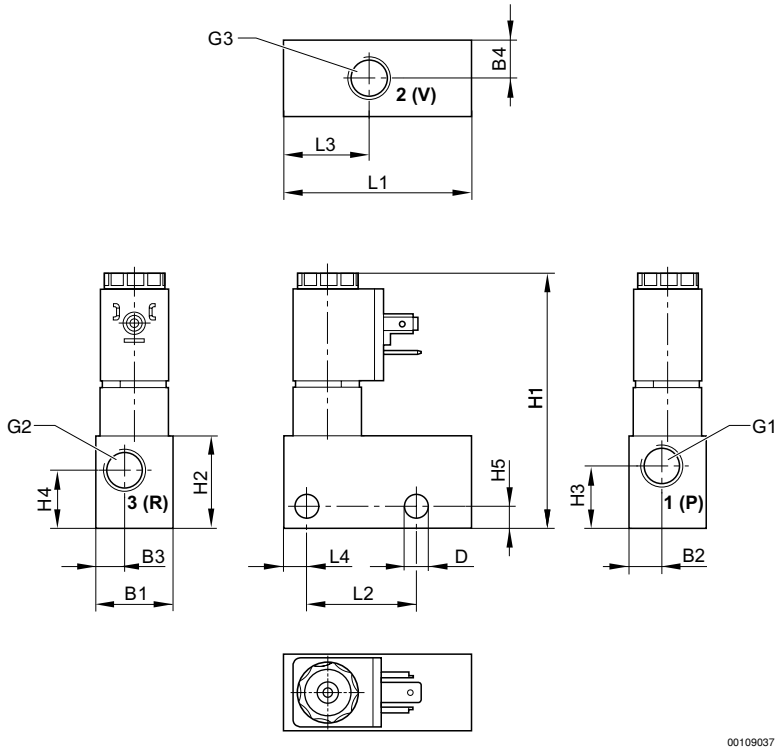

Materialnummer	G1	G2	G3	B1	B2	B3	B4	D	H1	H2	H3	H4
0821305026	G 1/4x10	G 1/4x11	G 1/4x11	24	10	9	12	Ø 7,5	~82	30	20	19
0821305027	G 1/4x10	G 1/4x11	G 1/4x11	24	10	9	12	Ø 7,5	~82	30	20	19
0821305029	G 1/4x10	G 1/4x11	G 1/4x11	24	10	9	12	Ø 7,5	~82	30	20	19
0821305030	G 1/4x10	G 1/4x11	G 1/4x11	24	10	9	12	Ø 7,5	~82	30	20	19
0821305038	G 1/4x10	G 1/4x11	G 1/4x11	24	10	9	12	Ø 7,5	--	30	20	19
0821305039	G 1/4x10	G 1/4x11	G 1/4x11	24	10	9	12	Ø 7,5	--	30	20	19

Ergänzungsprodukte
Fett markierte Materialnummern sind ab Zentrallager Deutschland verfügbar, Detailinformationen siehe Warenkorb

Serie EBE
► Elektrische Ansteuerung, Kompaktform

Materialnummer	H5	L1	L2	L3	L4							
0821305026	7	60	35	28	7,5							
0821305027	7	60	35	28	7,5							
0821305029	7	60	35	28	7,5							
0821305030	7	60	35	28	7,5							
0821305038	7	60	35	28	7,5							
0821305039	7	60	35	28	7,5							

für Leitungsdose nach ISO 4400 (Form A)

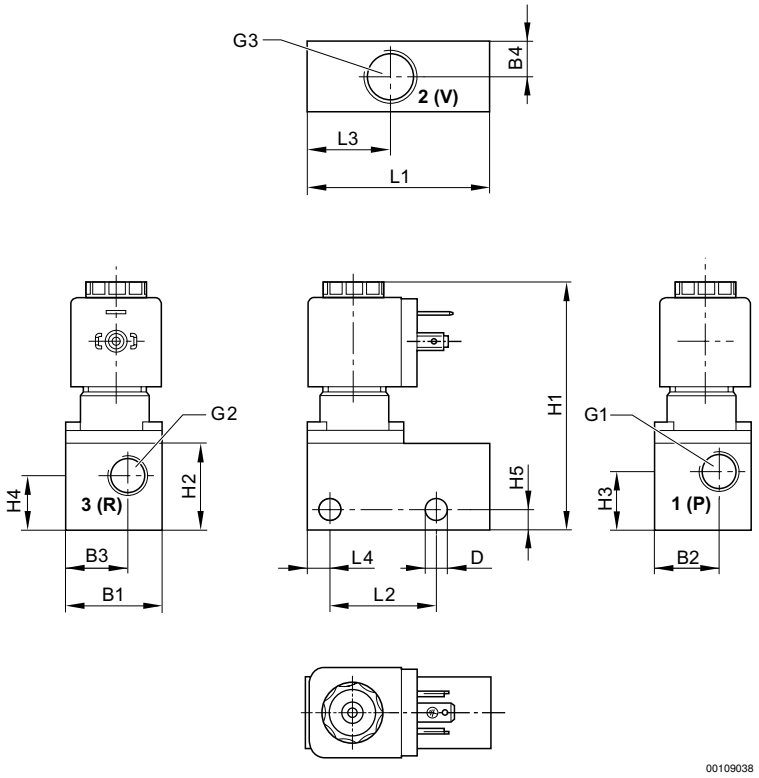

Materialnummer	G1	G2	G3	B1	B2	B3	B4	D	H1	H2	H3	H4
0821305028	G 1/4x10	G 1/4x11	G 3/8x11	32	21	19,5	16	Ø 7,5	~84	30	20	19
0821305031	G 1/4x10	G 1/4x11	G 3/8x11	32	21	19,5	16	Ø 7,5	~84	30	20	19
0821305040	G 1/4x10	G 1/4x11	G 3/8x11	32	21	19,5	16	Ø 7,5	--	30	20	19

Materialnummer	H5	L1	L2	L3	L4							
0821305028	7	60	35	28	7,5							
0821305031	7	60	35	28	7,5							
0821305040	7	60	35	28	7,5							

Serie EBE

► Elektrische Ansteuerung, Kompaktform ► mit Abstoßimpuls

00128430

Umgebungstemperatur min./max.	+0°C / +50°C
Mediumstemperatur min./max.	+0°C / +50°C
Betriebsdruck min./max.	3 bar / 6 bar
Medium	Druckluft
Max. Partikelgröße	5 µm
Ölgehalt der Druckluft	0 mg/m³ - 1 mg/m³
Schutzart:2000, mit Leitungsdose	IP65
Einschaltdauer nach Norm DIN VDE 0580	100 %
Spannungstoleranz DC	-10% / +10%
Werkstoffe:	
Gehäuse	Aluminium, eloxiert
Düse	Messing

Technische Bemerkungen

- Hinweis: Alle Angaben beziehen sich auf einen Umgebungsdruck von 1013 mbar und eine Umgebungstemperatur von 20°C.
- Der Drucktaupunkt muss mindestens 15 °C unter der Umgebungs- und Mediumstemperatur liegen und darf max. 3 °C betragen.

	Typ	Düsen-Ø	Druckluft-anschluss	Vaku-uman-schluss	Anschluss Entlüftung	Betriebsspannung		Materialnummer
						DC	AC 50 Hz	
		[mm]				[V]	[V]	
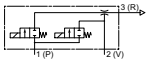	EBE-ET-07-NC	0,7	G 1/4	G 1/4	G 1/4	24 V	-	**0821305032**
	EBE-ET-10-NC	1				24 V	-	**0821305033**
	EBE-ET-07-NC	0,7				-	230 V	0821305035
	EBE-ET-10-NC	1				-	230 V	0821305036
	EBE-ET-07-NC	0,7				-	-	0821305041
	EBE-ET-10-NC	1				-	-	**0821305042**

Materialnummer	Leistungs aufnahme Magnetventil	Einschalt leistung	Halte leistung	Max. Vakuum bei p.opt	max. Saugver-mögen	Luftverbrauch bei p.opt.	Gewicht
	DC	AC 50 Hz	AC 50 Hz				
	[W]	[VA]	[VA]	[%]	[l/min]	[l/min]	[kg]
0821305032	4,8	-	-	83	23	33	0,28
0821305033	4,8	-	-		39	54	0,28
0821305035	-	12,6	9,7		23	33	0,28
0821305036	-	12,6	9,7		39	54	0,28
0821305041	-	-	-		23	33	0,18
0821305042	-	-	-		39	54	0,18

Elektr. Anschluss: Stecker; ISO 6952, Form B

Serie EBE

► Elektrische Ansteuerung, Kompaktform ► mit Abstoßimpuls

Vakuum p2 in Abhängigkeit vom Betriebsdruck p1

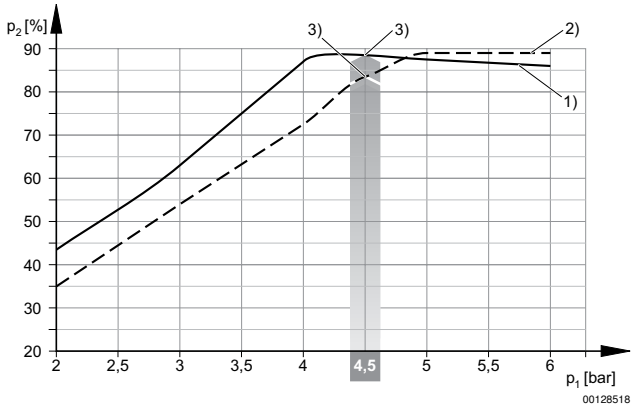

1) DMR Ø Düse 0,7 mm
2) DMR Ø Düse 1,0 mm
3) Betriebsdruck p.opt.

Saugvermögen qs in Abhängigkeit vom Betriebsdruck p1

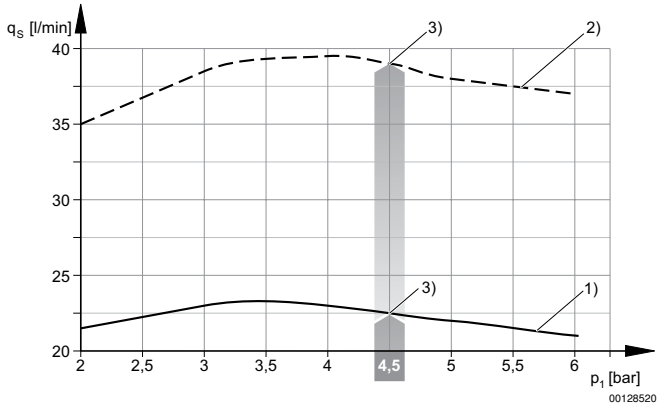

1) DMR Ø Düse 0,7 mm
2) DMR Ø Düse 1,0 mm
3) Betriebsdruck p.opt.

Evakuierungszeit tE in Abhängigkeit vom Vakuum p2 für 1 l Volumen (bei optimalem Betriebsdruck p1opt)

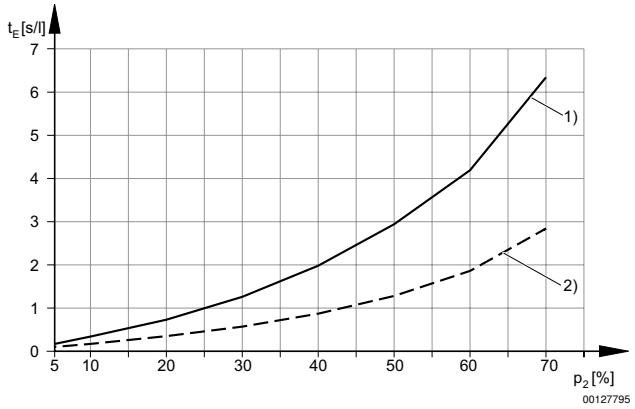

1) DMR Ø Düse 0,7 mm
2) DMR Ø Düse 1,0 mm

Serie EBE

► Elektrische Ansteuerung, Kompaktform ► mit Abstoßimpuls

Luftverbrauch qv in Abhängigkeit vom Betriebsdruck p1

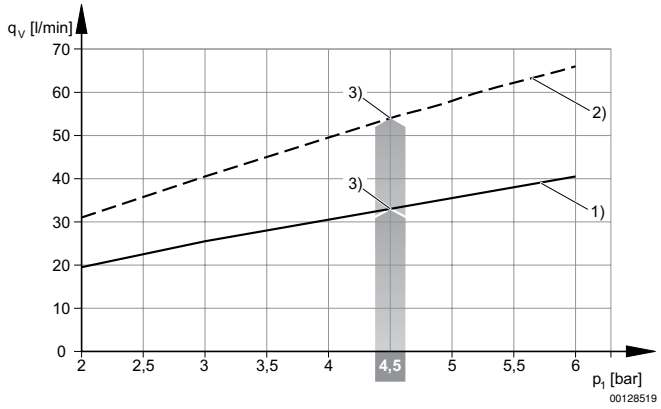

1) DMR Ø Düse 0,7 mm
2) DMR Ø Düse 1,0 mm
3) Betriebsdruck p.opt.

für Leitungsdose nach ISO 6952 (Form B)

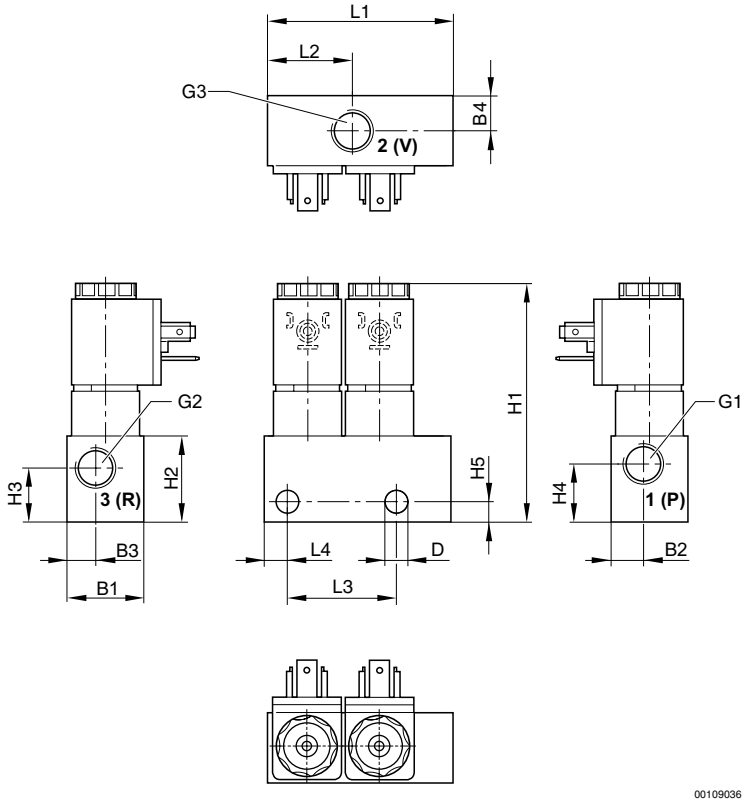

Materialnummer	G1	G2	G3	B1	B2	B3	B4	D	H1	H2	H3	H4
0821305032	G 1/4x10	G 1/4x11	G 1/4x11	24	10	9	12	Ø 7,5	~82	30	19	20
0821305033	G 1/4x10	G 1/4x11	G 1/4x11	24	10	9	12	Ø 7,5	~82	30	19	20
0821305035	G 1/4x10	G 1/4x11	G 1/4x11	24	10	9	12	Ø 7,5	~82	30	19	20
0821305036	G 1/4x10	G 1/4x11	G 1/4x11	24	10	9	12	Ø 7,5	~82	30	19	20

Ergänzungsprodukte
Fett markierte Materialnummern sind ab Zentrallager Deutschland verfügbar, Detailinformationen siehe Warenkorb

Serie EBE

► Elektrische Ansteuerung, Kompaktform ► mit Abstoßimpuls

Materialnummer	G1	G2	G3	B1	B2	B3	B4	D	H1	H2	H3	H4
0821305041	G 1/4x10	G 1/4x11	G 1/4x11	24	10	9	12	Ø 7,5	--	30	19	20
0821305042	G 1/4x10	G 1/4x11	G 1/4x11	24	10	9	12	Ø 7,5	--	30	19	20

Materialnummer	H5	L1	L2	L3	L4							
0821305032	7	60	28	35	7,5							
0821305033	7	60	28	35	7,5							
0821305035	7	60	28	35	7,5							
0821305036	7	60	28	35	7,5							
0821305041	7	60	28	35	7,5							
0821305042	7	60	28	35	7,5							

AVENTICS GmbH
Ulmer Straße 4
30880 Laatzen
Tel. +49 511 2136-0
Fax +49 511 2136-269
www.aventics.com
info@aventics.com

Weitere Adressen finden Sie unter
www.aventics.com/contact

Verwenden Sie die dargestellten AVENTICS Produkte ausschließlich im industriellen Bereich.
Lesen Sie die Produkt-Dokumentation gründlich und vollständig, bevor Sie das Produkt verwenden.
Beachten Sie die geltenden Vorschriften und Gesetze des jeweiligen Landes. Bei Integration des Produktes in Applikationen beachten Sie die Angaben des Herstellers der Anlage zur sicheren Anwendung der Produkte.
Die angegebenen Daten dienen allein der Produktbeschreibung. Eine Aussage über eine bestimmte Beschaffenheit oder eine Eignung für einen bestimmten Einsatzzweck kann aus unseren Angaben nicht abgeleitet werden. Die Angaben entbinden den Verwender nicht von eigenen Beurteilungen und Prüfungen. Es ist zu beachten, dass die Produkte einem natürlichen Verschleiß- und Alterungsprozess unterliegen.

17-12-2014

Auf der Titelseite ist eine Beispielkonfiguration abgebildet. Das ausgelieferte Produkt kann daher von der Abbildung abweichen. Änderungen vorbehalten. © AVENTICS S.a.r.l., auch für den Fall von Schutzrechtsanmeldungen. Jede Verfügungsbefugnis, wie Kopier- und Weitergaberecht, bei uns. Online PDF