Serie BSG

► F = 13,5 - 140 N ► Außendurchmesser: 29 - 84 mm ► Außengewinde ► verschleißarm

00108463_1

Umgebungstemperatur min./max.	-40°C / +80°C
Umgebungstemperatur kurzzeitig (<30 s) min./ max.	-40°C / +100°C
Härte gemäß Norm ISO 7619-1:2010	72 ± 5 Shore A
Abriebswert gemäß Norm ISO 4649:2002	10-12 mm³
Werkstoffe:	
Anschlussteil	Aluminium
Sauger	Polyurethan

Technische Bemerkungen

- Zur Anwendung auf unebenen, empfindlichen und glatten bis leicht rauhen Oberflächen.

	Druck-luftan-schluss	Außen-durchmes-ser	Haltekraft*)	Abreißkraft	Volumen	max. Krüm-mung des Objektes R_{min}	Ge-wicht	Liefe-reinheit	Material-nummer
		[mm]	[N]	[N]	[cm³]	[mm]	[kg]	[Stück]	
	G 1/4	29	13,5	32	4,2	25	0,015	1	1820415115
		38	33	56	11,3	30	0,017		1820415175
		47	52	88	22,6	40	0,026		**1820415177**
		59	75	120	31	50	0,038		**1820415116**
		84	140	250	78	80	0,109		1820415117

*) Theoretischer Wert bei 60% Vakuum, ohne Sicherheitsfaktor

max. Krümmung des Objektes Rmin

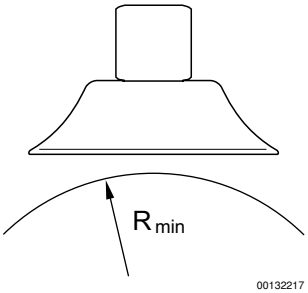

00132217

Abmessungen

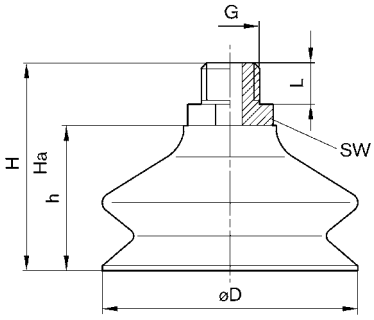

00109058

Serie BSG

► F = 13,5 - 140 N ► Außendurchmesser: 29 - 84 mm ► Außengewinde ► verschleißarm

Materialnummer	ØD	G	Ha*)	H	h	L	SW					
1820415115	29	G 1/4	33,5	42	27	10	17					
1820415175	38	G 1/4	27,2	41	26	10	17					
1820415177	47	G 1/4	33	47,5	32,5	10	17					
1820415116	59	G 1/4	36,5	49	34	10	17					
1820415117	84	G 1/4	47	62	47	10	22					

*) Höhe bei Vakuumbetrieb