Strom- und Sperrventile ► Logikventile

Pneumatische Zähler

Katalogbroschüre

Strom- und Sperrventile ► Logikventile

Pneumatische Zähler

	Pneumatischer Einstellzähler (addieren) ► 5-stellig, 3-stellig ► Druckluftanschluss Eingang: M5 - Ø 4 ► Druckluftanschluss Ausgang: M5 - Ø 4	3
	Pneumatischer Einstellzähler (subtrahieren) ► 3-stellig, 5-stellig ► Druckluftanschluss Eingang: M5 - Ø 4 ► Druckluftanschluss Ausgang: M5 - Ø 4	7
	Pneumatischer Summenzähler ► 6-stellig ► Druckluftanschluss Eingang: M5 - Ø 4	10

Pneumatischer Einstellzähler (addieren)

► 5-stellig, 3-stellig ► Druckluftanschluss Eingang: M5 - Ø 4 ► Druckluftanschluss Ausgang: M5 - Ø 4

B0000208

Logikfunktion	Pneumatisch-mechanischer Zähler, addierend, mit stehender Vorwahl
Betriebsdruck min./max.	2 bar / 8 bar
Umgebungstemperatur min./max.	+0°C / +60°C
Mediumstemperatur min./max.	+0°C / +60°C
Medium	Druckluft
Max. Partikelgröße	40 µm
Ölgehalt der Druckluft	0 mg/m³ - 1 mg/m³
Einbaulage	Beliebig

Technische Bemerkungen

- Der Drucktaupunkt muss mindestens 15 °C unter der Umgebungs- und Mediumstemperatur liegen und darf max. 3 °C betragen.

	Anzeige	Rückstellung	Druckluftanschluss		Impulsdauer		Pausendauer		Gewicht	Abb.	Materialnummer
			Eingang	Ausgang	Zählen	Rückstellen	Zählen	Rückstellen			
									[kg]		
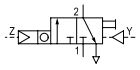	5-stellig	pneumatisch > 2 bar, manuell über Handtaste	M5	M5	> 8 ms	> 180 ms	> 10 ms	> 50 ms	0,16	Fig. 1	**0821304008**
	5-stellig		Ø 4	Ø 4						Fig. 1	**0821304009**
	3-stellig		M5	M5						Fig. 2	**0821304014**
	3-stellig		Ø 4	Ø 4						Fig. 2	**0821304015**
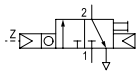	5-stellig	automatisch, manuell über Handtaste	M5	M5	> 8 ms	> 180 ms	> 10 ms	> 50 ms	0,19	Fig. 3	**0821304016**
			Ø 4	Ø 4							**0821304017**
NC											

Zählfrequenz

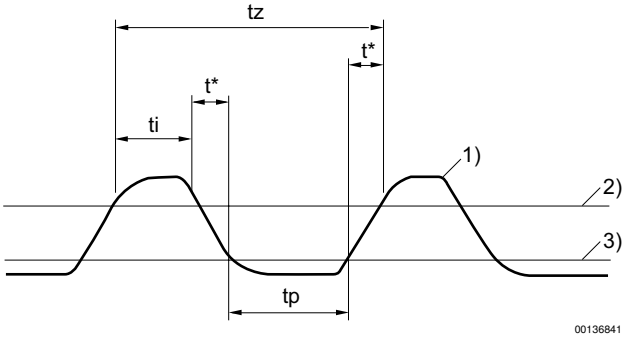

1) Zählimpulse
2) Ansprechdruck - 0,8 bar
3) Abfalldruck -0,15 bar
ti = min. Impulsdauer
tp = min. Pausendauer
tz = Zeit für Zählimpuls = ti + tp + 2t*
t* = abhängig vom Druck und der Rohrlänge (Werte müssen ermittelt werden)

Pneumatischer Einstellzähler (addieren)

► 5-stellig, 3-stellig ► Druckluftanschluss Eingang: M5 - Ø 4 ► Druckluftanschluss Ausgang: M5 - Ø 4

Fig. 1

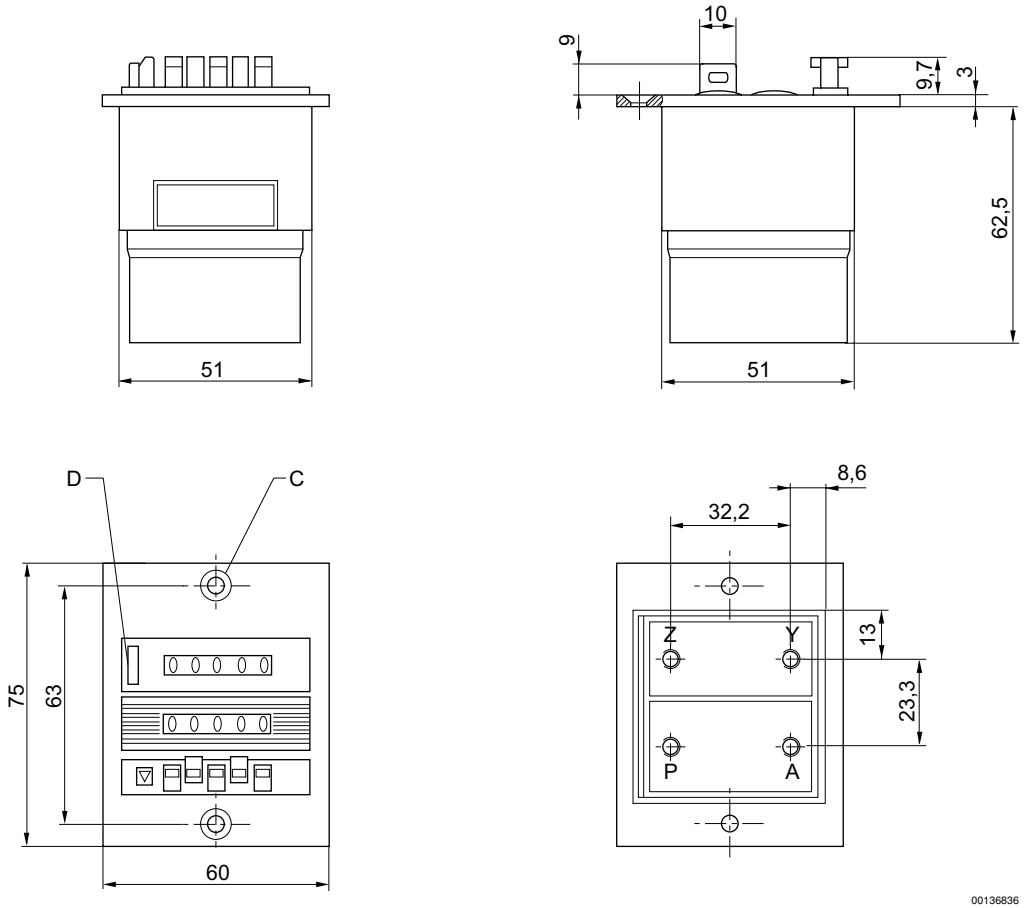

P (1) = Druckluftanschluss
Z = Zählsignal
Y = Rückstellsignal
A (2) = Ausgangssignal
C = Senkung DIN 74-Af4
D = Rückstelltaste
Im Lieferumfang enthalten:
2 Linsensenkschrauben DIN 966 St M4 x 16
2 Federringe A4 DIN 124
2 Sechskantmuttern M4 DIN 934

Pneumatischer Einstellzähler (addieren)

► 5-stellig, 3-stellig ► Druckluftanschluss Eingang: M5 - Ø 4 ► Druckluftanschluss Ausgang: M5 - Ø 4

Fig. 2

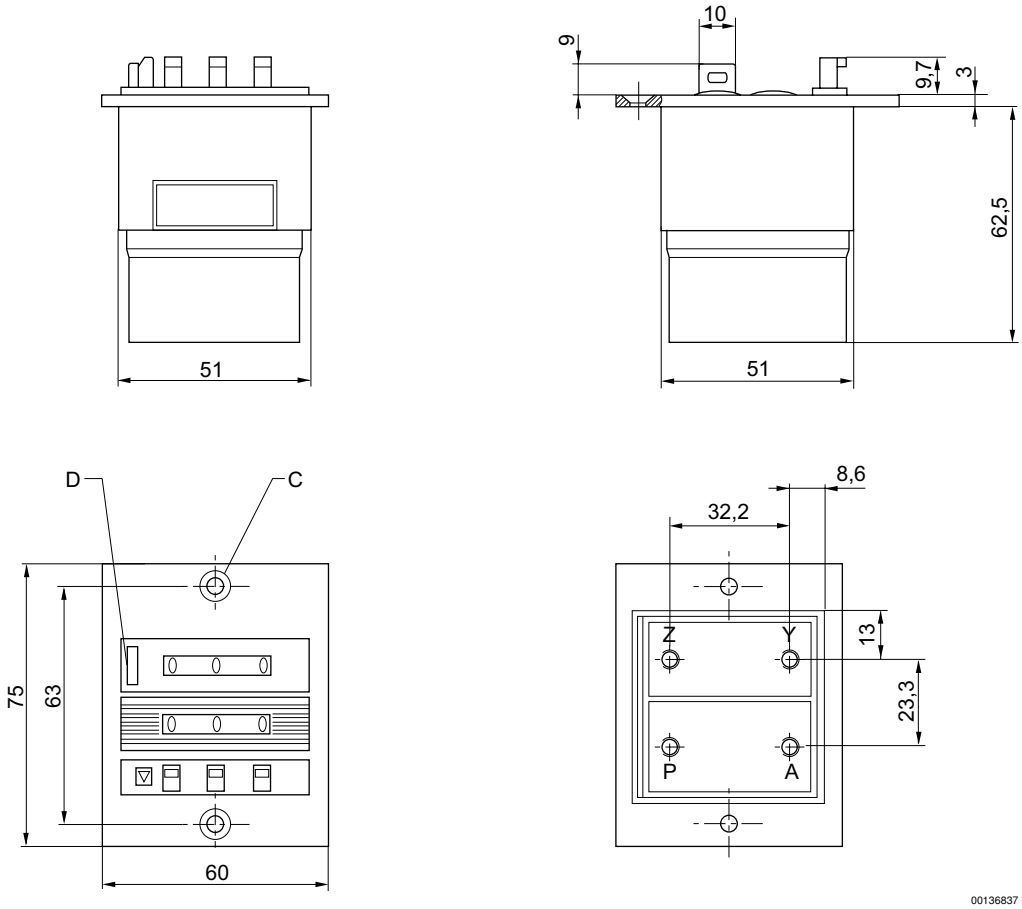

P (1) = Druckluftanschluss
Z = Zählsignal
Y = Rückstellsignal
A (2) = Ausgangssignal
C = Senkung DIN 74-Af4
D = Rückstelltaste
Im Lieferumfang enthalten:
2 Linsensenkschrauben DIN 966 St M4 x 16
2 Federringe A4 DIN 124
2 Sechskantmuttern M4 DIN 934

Pneumatischer Einstellzähler (addieren)

► 5-stellig, 3-stellig ► Druckluftanschluss Eingang: M5 - Ø 4 ► Druckluftanschluss Ausgang: M5 - Ø 4

Fig. 3

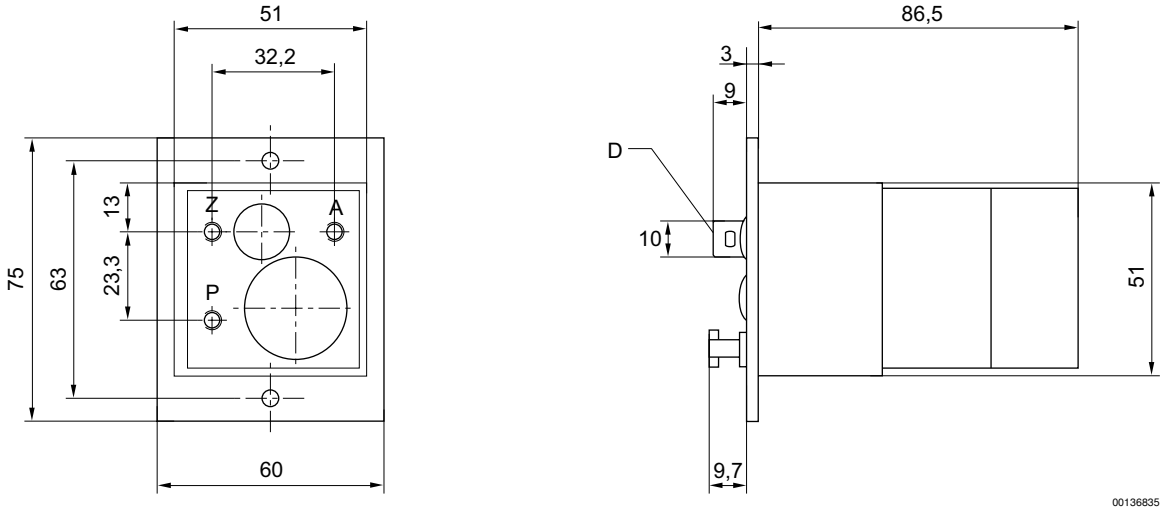

P (1) = Druckluftanschluss
Z = Zählsignal
A (2) = Ausgangssignal
D = Rückstelltaste
Im Lieferumfang enthalten:
2 Linsensenkschrauben DIN 966 St M4 x 16
2 Federringe A4 DIN 127
2 Sechskantmuttern M4 DIN 934

Pneumatischer Einstellzähler (subtrahieren)

► 3-stellig, 5-stellig ► Druckluftanschluss Eingang: M5 - Ø 4 ► Druckluftanschluss Ausgang: M5 - Ø 4

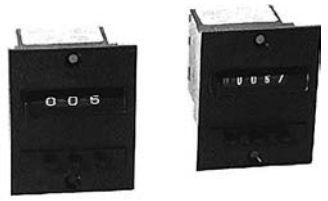

B0000211

Logikfunktion	Pneumatisch-mechanischer Zähler, subtrahierend
Betriebsdruck min./max.	2 bar / 8 bar
Umgebungstemperatur min./max.	+0°C / +60°C
Mediumstemperatur min./max.	+0°C / +60°C
Medium	Druckluft
Max. Partikelgröße	40 µm
Ölgehalt der Druckluft	0 mg/m³ - 1 mg/m³
Einbaulage	Beliebig

Technische Bemerkungen

- Der Drucktaupunkt muss mindestens 15 °C unter der Umgebungs- und Mediumstemperatur liegen und darf max. 3 °C betragen.

	Anzeige	Rückstellung	Druckluftanschluss		Impulsdauer		Pausendauer		Gewicht	Abb.	Materialnummer
			Eingang	Ausgang	Zählen	Rückstellen	Zählen	Rückstellen			
									[kg]		
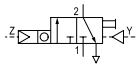	3-stellig	manuell über Handtaste, pneumatisch > 2 bar	M5	M5	> 8 ms	> 180 ms	> 10 ms	> 50 ms	0,19	Fig. 1	0821304020
	3-stellig		Ø 4	Ø 4						Fig. 1	0821304021
	5-stellig		M5	M5						Fig. 2	0821304023
	5-stellig		Ø 4	Ø 4						Fig. 2	0821304024
NC											

Zählfrequenz

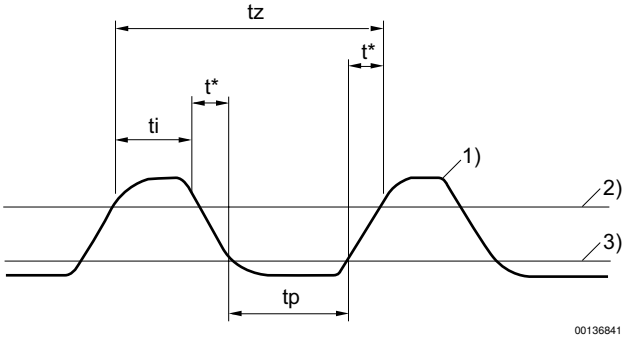

1) Zählimpulse
2) Ansprechdruck - 0,8 bar
3) Abfalldruck -0,15 bar
ti = min. Impulsdauer
tp = min. Pausendauer
tz = Zeit für Zählimpuls = ti + tp + 2t*
t* = abhängig vom Druck und der Rohrlänge (Werte müssen ermittelt werden)

Pneumatischer Einstellzähler (subtrahieren)

► 3-stellig, 5-stellig ► Druckluftanschluss Eingang: M5 - Ø 4 ► Druckluftanschluss Ausgang: M5 - Ø 4

Fig. 1

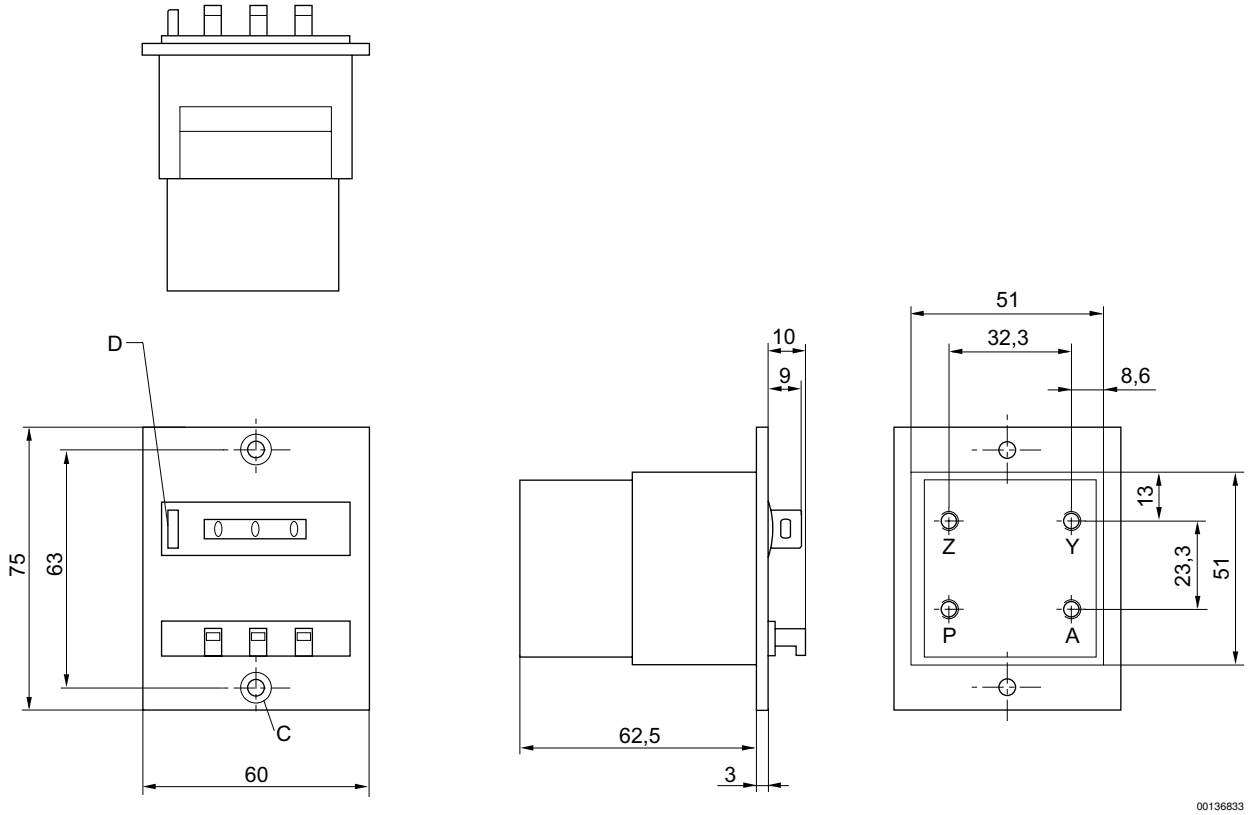

P (1) = Druckluftanschluss
Z = Zählsignal
Y = Rückstellsignal
A (2) = Ausgangssignal
C = Senkung DIN 74-Af4
D = Rückstelltaste
Im Lieferumfang enthalten:
2 Linsensenkschrauben DIN 966 St M4 x 16
2 Federringe A4 DIN 124
2 Sechskantmuttern M4 DIN 934

Pneumatischer Einstellzähler (subtrahieren)

► 3-stellig, 5-stellig ► Druckluftanschluss Eingang: M5 - Ø 4 ► Druckluftanschluss Ausgang: M5 - Ø 4

Fig. 2

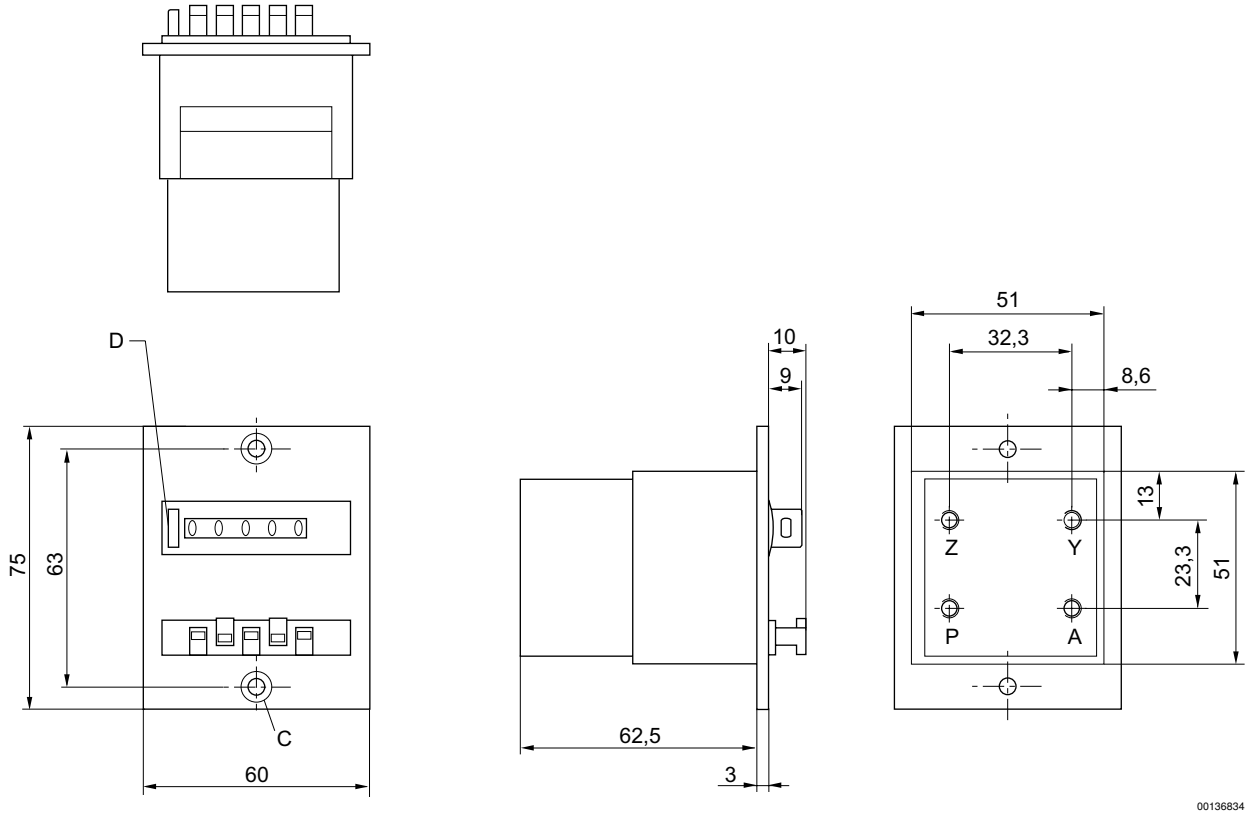

P (1) = Druckluftanschluss
Z = Zählsignal
Y = Rückstellsignal
A (2) = Ausgangssignal
C = Senkung DIN 74-Af4
D = Rückstelltaste
Im Lieferumfang enthalten:
2 Linsensenkschrauben DIN 966 St M4 x 16
2 Federringe A4 DIN 124
2 Sechskantmuttern M4 DIN 934

Pneumatischer Summenzähler

► 6-stellig ► Druckluftanschluss Eingang: M5 - Ø 4

B0000209

Logikfunktion	Pneumatisch-mechanischer Zähler, addierend
Betriebsdruck min./max.	2 bar / 8 bar
Umgebungstemperatur min./max.	+0°C / +60°C
Mediumstemperatur min./max.	+0°C / +60°C
Medium	Druckluft
Max. Partikelgröße	40 µm
Ölgehalt der Druckluft	0 mg/m³ - 1 mg/m³
Einbaulage	Beliebig

Technische Bemerkungen

- Der Drucktaupunkt muss mindestens 15 °C unter der Umgebungs- und Mediumstemperatur liegen und darf max. 3 °C betragen.

	Anzeige	Rückstellung	Druck-luftan-schluss	Impulsdauer		Pausendauer		Ge-wicht	Abb.	Material-nummer
			Eingang	Zählen	Rück-stellen	Zählen	Rück-stellen			
								[kg]		
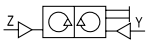	6-stellig	manuell über Handtaste, pneu-matisch > 2 bar	M5	> 18 ms	> 180 ms	> 10 ms	> 50 ms	0,073	Fig. 1	**0821304004**
		manuell über Handtaste, pneu-matisch > 2 bar	Ø 4					0,073	Fig. 1	**0821304005**
		manuell über Handtaste, pneu-matisch > 2 bar	M5					0,075	Fig. 2	**0821304018**
		pneumatisch > 2 bar	M5					0,08	Fig. 3	0821304019

Zählfrequenz

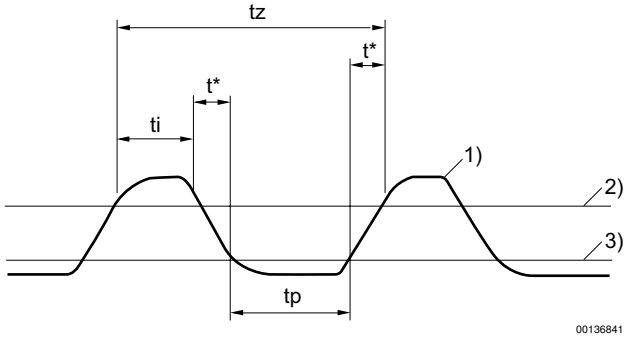

1) Zählimpulse
2) Ansprechdruck - 0,8 bar
3) Abfalldruck -0,15 bar
ti = min. Impulsdauer
tp = min. Pausendauer
tz = Zeit für Zählimpuls = ti + tp + 2t*
t* = abhängig vom Druck und der Rohrlänge (Werte müssen ermittelt werden)

Pneumatischer Summenzähler

► 6-stellig ► Druckluftanschluss Eingang: M5 - Ø 4

Fig. 1

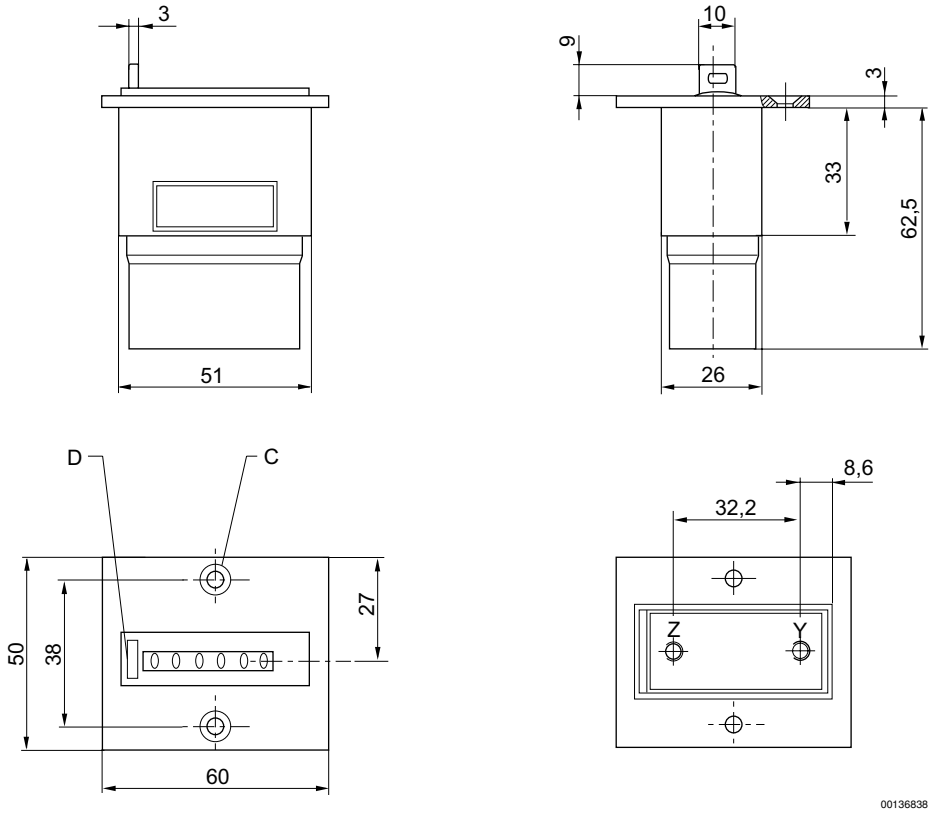

Z = Zählsignal
Y = Rückstellsignal
C = Senkung DIN 74-Af4
D = Rückstelltaste
Im Lieferumfang enthalten:
2 Linsensenkschrauben DIN 966 St M4 x 16
2 Federringe A4 DIN 127
2 Sechskantmuttern M4 DIN 934

Pneumatischer Summenzähler

► 6-stellig ► Druckluftanschluss Eingang: M5 - Ø 4

Fig. 2

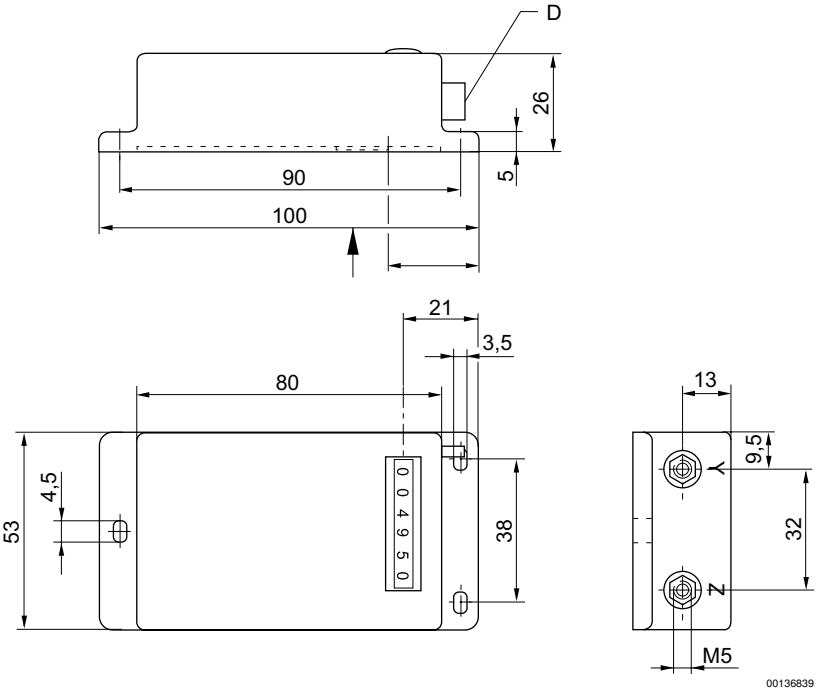

Z = Zählsignal
Y = Rückstellsignal
D = Rückstelltaste
Im Lieferumfang enthalten:
2 Linsensenkschrauben DIN 966 St M4 x 16
2 Federringe A4 DIN 127
2 Sechskantmuttern M4 DIN 934

Pneumatischer Summenzähler

► 6-stellig ► Druckluftanschluss Eingang: M5 - Ø 4

Fig. 3

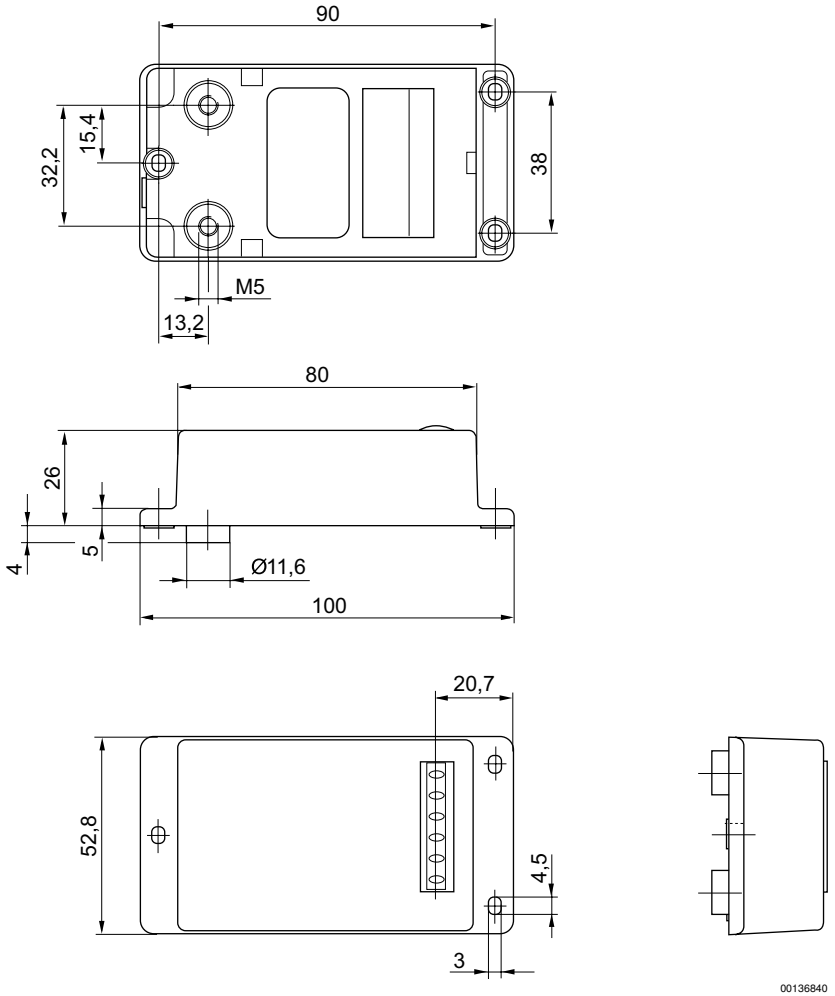

Z = Zählsignal
Y = Rückstellsignal
Im Lieferumfang enthalten:
2 Linsensenkschrauben DIN 966 St M4 x 16
2 Federringe A4 DIN 127
2 Sechskantmuttern M4 DIN 934

AVENTICS GmbH
Ulmer Straße 4
30880 Laatzen, GERMANY
Tel. +49 511 2136-0
Fax +49 511 2136-269
www.aventics.com
info@aventics.com

Weitere Adressen finden Sie unter
www.aventics.com/contact

Verwenden Sie die dargestellten AVENTICS Produkte ausschließlich im industriellen Bereich.
Lesen Sie die Produkt-Dokumentation gründlich und vollständig, bevor Sie das Produkt verwenden.
Beachten Sie die geltenden Vorschriften und Gesetze des jeweiligen Landes. Bei Integration des Produktes in Applikationen beachten Sie die Angaben des Herstellers der Anlage zur sicheren Anwendung der Produkte.
Die angegebenen Daten dienen allein der Produktbeschreibung. Eine Aussage über eine bestimmte Beschaffenheit oder eine Eignung für einen bestimmten Einsatzzweck kann aus unseren Angaben nicht abgeleitet werden. Die Angaben entbinden den Verwender nicht von eigenen Beurteilungen und Prüfungen. Es ist zu beachten, dass die Produkte einem natürlichen Verschleiß- und Alterungsprozess unterliegen.

25-07-2016

Auf der Titelseite ist eine Beispielkonfiguration abgebildet. Das ausgelieferte Produkt kann daher von der Abbildung abweichen. Änderungen vorbehalten. © AVENTICS S.à r.l., auch für den Fall von Schutzrechtsanmeldungen. Jede Verfügungsbefugnis, wie Kopier- und Weitergaberecht, bei uns. Online PDF