AVENTICS

Strom- und Sperrventile ► Ergänzungsprodukte

# Ergänzungsprodukte, Serie NR01

Rexroth
Pneumatics

Katalogbroschüre

Strom- und Sperrventile ► Ergänzungsprodukte

# Ergänzungsprodukte, Serie NR01


| | | |
|---|---|---|
| | Rückschlagventil, Serie NR01<br>► Qn = 195 - 975 l/min ► Steckanschluss - Steckanschluss | 3 |
| | Rückschlagventil, Serie NR01<br>► Qn = 920 - 3500 l/min ► Innengewinde - Außengewinde ► einschraubbar | 4 |
| | Rückschlagventil, Serie NR01<br>► Qn = 190 - 5100 l/min ► Steckanschluss - Außengewinde ► einschraubbar | 5 |
| | Rückschlagventil, Serie NR01<br>► Qn = 7350 - 7950 l/min ► Innengewinde - Innengewinde ► Leitungseinbau | 6 |
| | Kernprogramm, Serie NR01 | on line |

# Rückschlagventil, Serie NR01

**► Qn = 195 - 975 l/min ► Steckanschluss - Steckanschluss**

00138860

| | |
|---|---|
| Bauart | Sitzventil |
| Betriebsdruck min./max. | 0,2 bar / 10 bar |
| Umgebungstemperatur min./max. | -20°C / +70°C |
| Mediumstemperatur min./max. | -20°C / +70°C |
| Medium | Druckluft |
| Werkstoffe: | |
| Gehäuse | Messing, vernickelt |
| Dichtungen | Acrylnitril-Butadien-Kautschuk |

| | Anschluss 1 | Anschluss 2 | Qn 1 → 2 | Gewicht | Materialnummer |
|---|---|---|---|---|---|
| | | | [l/min] | [kg] | |
| | Ø 4 | Ø 4 | 195 | 0,017 | 0821003020 |
| | Ø 6 | Ø 6 | 495 | 0,023 | 0821003021 |
| | Ø 8 | Ø 8 | 975 | 0,033 | 0821003022 |
| Nenndurchfluss Qn bei 6 bar und Δp = 1 bar | | | | | |

## Abmessungen

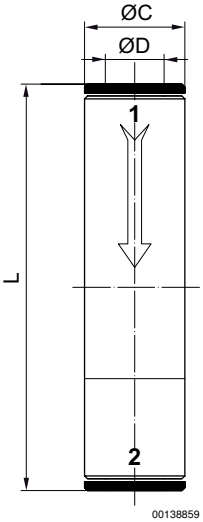


00138859

| Materialnummer | ØD | ØC | L | | | | | | | | | |
|---|---|---|---|---|---|---|---|---|---|---|---|---|
| 0821003020 | 4 | 9 | 44,5 | | | | | | | | | |
| 0821003021 | 6 | 11 | 50 | | | | | | | | | |
| 0821003022 | 8 | 13 | 53,5 | | | | | | | | | |

# Rückschlagventil, Serie NR01

**► Qn = 920 - 3500 l/min ► Innengewinde - Außengewinde ► einschraubbar**

00130286

| | |
|---|---|
| Bauart | Sitzventil |
| Betriebsdruck min./max. | 0,2 bar / 10 bar |
| Umgebungstemperatur min./max. | +0°C / +150°C |
| Mediumstemperatur min./max. | +0°C / +150°C |
| Medium | Druckluft |
| | |
| Werkstoffe: | |
| Gehäuse | Messing, vernickelt |
| Dichtungen | Fluor-Kautschuk |

| | Anschluss 1 | Anschluss 2 | Qn 1 → 2 | Gewicht | Materialnummer |
|---|---|---|---|---|---|
| | | | [l/min] | [kg] | |
| | G 1/8 | G 1/8 | 920 | 0,02 | **0821003004** |
| | G 1/4 | G 1/4 | 1600 | 0,04 | **0821003017** |
| | G 1/2 | G 1/2 | 3500 | 0,09 | 0821003018 |
| Nenndurchfluss Qn bei 6 bar und Δp = 1 bar | | | | | |

## Abmessungen

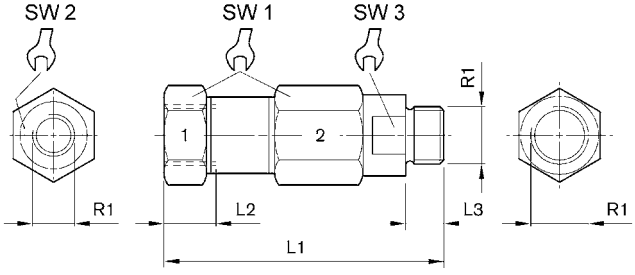


00109131

| Materialnummer | R1 | L1 | L2 | L3 | SW1 | SW2 | SW3 | | | | | |
|---|---|---|---|---|---|---|---|---|---|---|---|---|
| **0821003004** | G 1/8 | 53 | 8 | 6 | – | 14 | 14 | | | | | |
| **0821003017** | G 1/4 | 66 | 12 | 9 | 19 | – | 17 | | | | | |
| 0821003018 | G 1/2 | 81 | 21 | 12 | 27 | – | 24 | | | | | |

# Rückschlagventil, Serie NR01

**► Qn = 190 - 5100 l/min ► Steckanschluss - Außengewinde ► einschraubbar**

00112354

| | |
|---|---|
| Bauart | Sitzventil |
| Betriebsdruck min./max. | 0,2 bar / 10 bar |
| Umgebungstemperatur min./max. | -10°C / +70°C |
| Mediumstemperatur min./max. | -10°C / +70°C |
| Medium | Druckluft |
| Werkstoffe: | |
| Gehäuse | Messing, vernickelt |
| Dichtungen | Acrylnitril-Butadien-Kautschuk |

| | Anschluss 1 | Anschluss 2 | Qn 1 → 2 | Gewicht | Liefereinheit | Materialnummer |
|---|---|---|---|---|---|---|
| | | | [l/min] | [kg] | [Stück] | |
| | Ø 4 | M5 | 190 | 0,012 | 10 | **1823373103** |
| | Ø 4 | G 1/8 | 250 | 0,015 | 10 | 1823373104 |
| | Ø 6 | G 1/8 | 530 | 0,021 | 10 | 1823373105 |
| | Ø 6 | G 1/4 | 530 | 0,028 | 5 | 1823373106 |
| | Ø 8 | G 1/8 | 810 | 0,025 | 5 | 1823373107 |
| | Ø 8 | G 1/4 | 950 | 0,031 | 2 | **1823373108** |
| | Ø 12 | G 1/2 | 4300 | 0,073 | 1 | 1823373111 |
| | Ø 14 | G 1/2 | 5100 | 0,092 | 1 | 1823373112 |
| Nenndurchfluss Qn bei 6 bar und Δp = 1 bar | | | | | | |

## Abmessungen

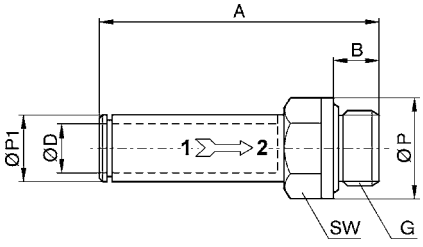


00107876

| Materialnummer | G | Ø D | A | B | Ø P | Ø P1 | SW | | | | | |
|---|---|---|---|---|---|---|---|---|---|---|---|---|
| **1823373103** | M5 | 4 | 35 | 4 | 9 | 8 | 9 | | | | | |
| 1823373104 | G 1/8 | 4 | 28,5 | 6 | 10 | 13 | 11 | | | | | |
| 1823373105 | G 1/8 | 6 | 35 | 6 | 12 | 13 | 13 | | | | | |
| 1823373106 | G 1/4 | 6 | 37 | 8 | 12 | 16 | 14 | | | | | |
| 1823373107 | G 1/8 | 8 | 36 | 6 | 14 | 13 | 15 | | | | | |
| **1823373108** | G 1/4 | 8 | 37 | 8 | 14 | 16 | 16 | | | | | |
| 1823373111 | G 1/2 | 12 | 44 | 10 | 19 | 25 | 22 | | | | | |
| 1823373112 | G 1/2 | 14 | 50,5 | – | 22 | 25 | 25 | | | | | |

# Rückschlagventil, Serie NR01

**► Qn = 7350 - 7950 l/min ► Innengewinde - Innengewinde ► Leitungseinbau**

00108485

| | |
|---|---|
| Bauart | Sitzventil |
| Betriebsdruck min./max. | 0,1 bar / 10 bar |
| Umgebungstemperatur min./max. | +0°C / +60°C |
| Mediumstemperatur min./max. | +0°C / +60°C |
| Medium | Druckluft |
| Werkstoffe: | |
| Gehäuse | Aluminium-Guss |
| Dichtungen | Acrylnitril-Butadien-Kautschuk |

| | Anschluss 1 | Anschluss 2 | Qn 1 → 2 | Gewicht | Materialnummer |
|---|---|---|---|---|---|
| | | | [l/min] | [kg] | |
| | G 3/4 | G 3/4 | 7350 | 0,4 | **0821003007** |
| | G 1 | G 1 | 7950 | | **0821003008** |
| Nenndurchfluss Qn bei 6 bar und Δp = 1 bar | | | | | |

## Abmessungen

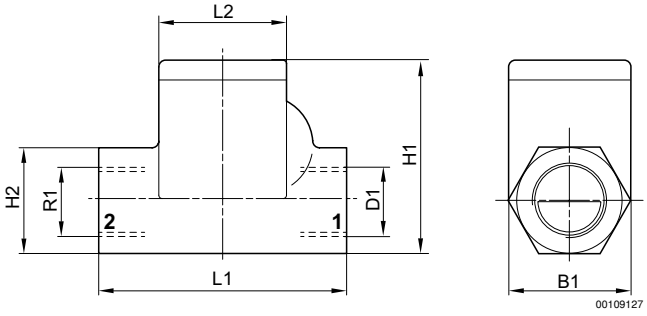


| Materialnummer | R1 | D1 | B1 | H1 | H2 | L1 | L2 | | | | | |
|---|---|---|---|---|---|---|---|---|---|---|---|---|
| **0821003007** | G 3/4 | G 3/4 | 50 | 74 | 41 | 100 | 51 | | | | | |
| **0821003008** | G 1 | G 1 | 50 | 74 | 41 | 100 | 51 | | | | | |

Aventics GmbH
Ulmer Straße 4
30880 Laatzen
Tel. +49 511 2136-0
Fax +49 511 2136-269
www.aventics.com
info@aventics.com

Weitere Adressen finden Sie unter
www.aventics.com/contact

Die angegebenen Daten dienen allein der Produktbeschreibung.
Eine Aussage über eine bestimmte Beschaffenheit oder eine Eignung für einen bestimmten Einsatzzweck kann aus unseren Angaben nicht abgeleitet werden. Die Angaben entbinden den Verwender nicht von eigenen Beurteilungen und Prüfungen. Es ist zu beachten, dass unsere Produkte einem natürlichen Verschleiß- und Alterungsprozess unterliegen.

27-05-2014

Auf der Titelseite ist eine Beispielkonfiguration abgebildet. Das ausgelieferte Produkt kann daher von der Abbildung abweichen. Änderungen vorbehalten. © AVENTICS S.a.r.l., auch für den Fall von Schutzrechtsanmeldungen. Jede Verfügungsbefugnis, wie Kopier- und Weitergaberecht, bei uns. Online PDF