AVENTICS

Druckregelventile ► Ergänzungsprodukte

Feinregelventile

Rexroth
Pneumatics

Katalogbroschüre

Druckregelventile ► Ergänzungsprodukte

Feinregelventile

	Feinregelventil ► Qn = 900 l/min ► Betätigungselement: Taster ► Innengewinde ► Sitzventil	3
	Feinregelventil ► Qn = 900 l/min ► Betätigungselement: Taster ► Zusätzlicher Steueranschluss: G 1/4 ► Innengewinde, Innengewinde ► Sitzventil	5
	Feinregelventil ► Qn = 900 l/min ► Betätigungselement: Handrad ► Innengewinde ► Sitzventil	7
	Feinregelventil ► Qn = 900 l/min ► Betätigungselement: Handhebel ► Innengewinde ► Sitzventil	10
	Feinregelventil ► Qn = 900 l/min ► Betätigungselement: Pedal ► Innengewinde ► Sitzventil	13

Zubehör

	Zubehör, Feinregelventile	16

Feinregelventil

► Qn = 900 l/min ► Betätigungselement: Taster ► Innengewinde ► Sitzventil

3610-701

Umgebungstemperatur min./max.	-25°C / +70°C
Mediumstemperatur min./max.	-25°C / +70°C
Medium	Druckluft
Qn	900 l/min
Regelhub	7,5 mm
Hysterese	< 0,15 bar
Werkstoffe:	
Gehäuse	Zink-Druckguss
Dichtungen	Acrylnitril-Butadien-Kautschuk

	Druckluftanschluss		Betriebsdruck min./max.	Regelbereich min./max.	Betätigungskraft, min.	Druckparallelverschiebung	Gewicht	Materialnummer
	Eingang	Ausgang						
			[bar]	[bar]	[N]	[bar]	[kg]	
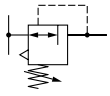	G 1/4	G 1/4	0,1 / 10	0,1 / 2,6	110	1,4	0,5	**3610507100**
			0,1 / 10	0,1 / 3,6	140	1,4		**3610507200**
			0,1 / 10	0,1 / 4,1	160	1,4		**3610507300**
			0,1 / 10	0,1 / 5,1	190	1,4		**3610507500**
			0,1 / 10	0,1 / 7,1	250	0,8		**3610507600**
			0,1 / 12	0,1 / 10,1	350	-		3610507700

Abmessungen

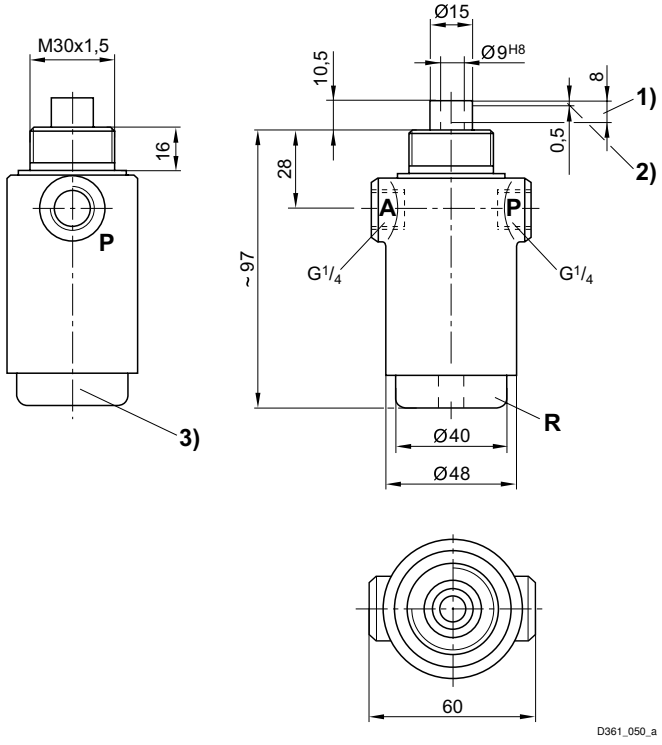

1) Hub 2) Schließ- oder Entlüftungs-Hub 3)Schraubkappe
A = Anschluss Ausgang
P = Anschluss Eingang
R = Anschluss Entlüftung

Feinregelventil

► Qn = 900 l/min ► Betätigungselement: Taster ► Innengewinde ► Sitzventil

Druckkennlinie

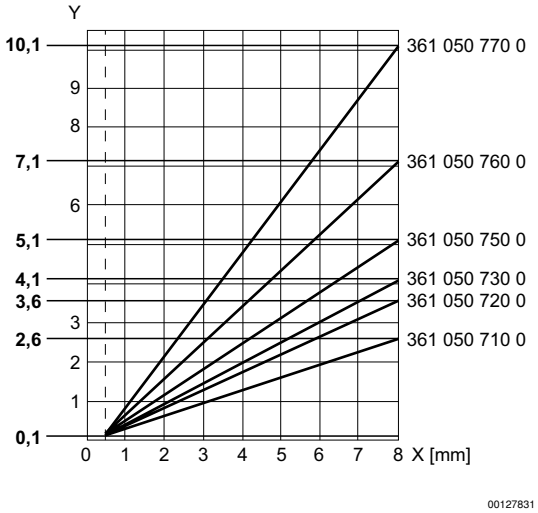

x = Hub
Die Kennlinie kann mittels Schraubkappe parallell zur dargestellten Kennlinie (in y-Richtung) verschoben werden.

Durchflusscharakteristik

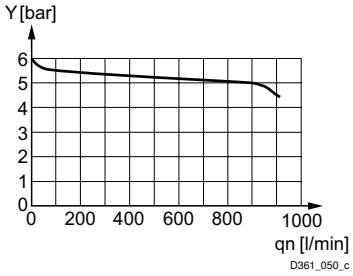

Eingangsdruck: 8 bar, Versorgungsdruck: 6 bar
y: Druck in Leitung „A“ [bar]

Feinregelventil

► Qn = 900 l/min ► Betätigungselement: Taster ► Zusätzlicher Steueranschluss: G 1/4 ► Innengewinde, Innengewinde ► Sitzventil

3610-701

Betriebsdruck min./max.	0,1 bar / 10 bar
Umgebungstemperatur min./max.	-25°C / +70°C
Mediumstemperatur min./max.	-25°C / +70°C
Medium	Druckluft
Qn	900 l/min
Regelhub	7,5 mm
Hysterese	< 0,15 bar
Werkstoffe:	
Gehäuse	Zink-Druckguss
Dichtungen	Acrylnitril-Butadien-Kautschuk

	Druckluftanschluss		Regelbereich min./max.	Betätigungs-kraft, min.	Gewicht	Materialnummer
	Eingang	Ausgang				
			[bar]	[N]	[kg]	
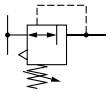	G 1/4	G 1/4	0,1 / 5,1	100	0,6	3610547500
Betätigungskraft F[N] abhängig vom Druck in Anschluss A						

Abmessungen

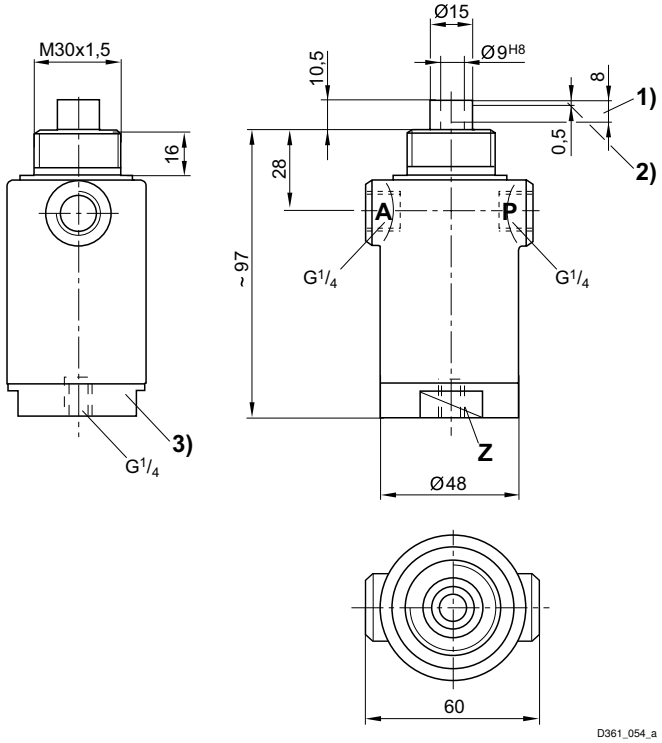

1) Hub 2) Schließ- oder Entlüftungs-Hub 3)Schraubkappe
A = Anschluss Ausgang
P = Anschluss Eingang
Z = Anschluss Steuerleitung

Feinregelventil

► Qn = 900 l/min ► Betätigungselement: Taster ► Zusätzlicher Steueranschluss: G 1/4 ► Innengewinde, Innengewinde ► Sitzventil

Druckkennlinie

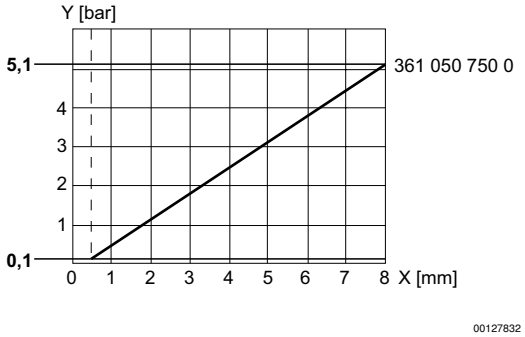

x = Hub
Bei Belüftung des Anschlusses Z erhöht sich der Druck in der Arbeitsleitung (Anschluss A) um den im Anschluss Z eingesteuerten Druck. Der Druck im Anschluss A darf den Druck im Anschluss P nicht überschreiten.

Durchflusscharakteristik

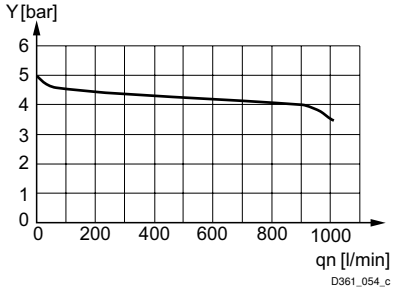

Eingangsdruck: 8 bar, Versorgungsdruck: 6 bar
y: Druck in Leitung „A“ [bar]

Feinregelventil

► Qn = 900 l/min ► Betätigungselement: Handrad ► Innengewinde ► Sitzventil

3610-711

Umgebungstemperatur min./max.	-25°C / +70°C
Mediumstemperatur min./max.	-25°C / +70°C
Medium	Druckluft
Qn	900 l/min
Hysterese	< 0,15 bar
Werkstoffe:	
Gehäuse	Zink-Druckguss
Dichtungen	Acrylnitril-Butadien-Kautschuk

	Druckluftanschluss		Betriebsdruck min./max.	Regelbereich min./max.	Druckparallel-verschiebung	Gewicht	Materialnummer
	Eingang	Ausgang					
			[bar]	[bar]	[bar]	[kg]	
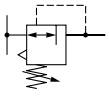	G 1/4	G 1/4	0,1 / 10	0,1 / 1,1	1,3	0,6	**3610607000**
			0,1 / 10	0,1 / 2,6	1,4		**3610607100**
			0,1 / 10	0,1 / 3,6	1,4		**3610607200**
			0,1 / 10	0,1 / 4,1	1,4		**3610607300**
			0,1 / 10	0,1 / 4,6	1,4		**3610607400**
			0,1 / 10	0,1 / 5,1	1,4		**3610607500**
			0,1 / 10	0,1 / 7,1	0,8		**3610607600**
			0,1 / 12	0,1 / 10,1	-		**3610607700**

Feinregelventil

► Qn = 900 l/min ► Betätigungselement: Handrad ► Innengewinde ► Sitzventil

Abmessungen

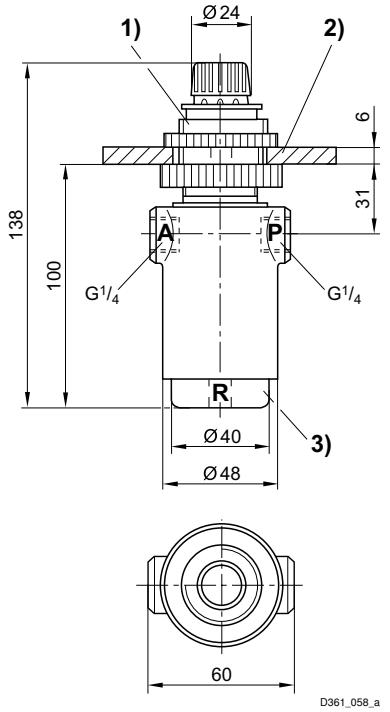

1) Nach Hochziehen des Feststellrings kann das Handrad verstellt werden.
2) Bohrung für die Befestigungsplatte Ø 31 mm
3)Schraubkappe
A = Anschluss Ausgang
P = Anschluss Eingang
R = Anschluss Entlüftung

Druckkennlinie

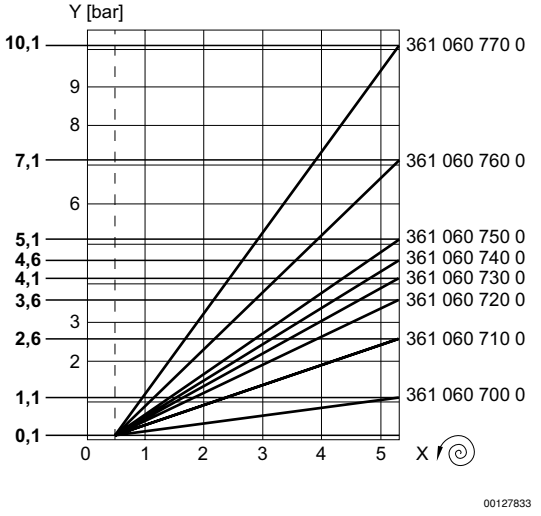

x = Umdrehungen am Handrad
Die Kennlinie kann mittels Schraubkappe parallell zur dargestellten Kennlinie (in y-Richtung) verschoben werden.

Feinregelventil

► Qn = 900 l/min ► Betätigungselement: Handrad ► Innengewinde ► Sitzventil

Durchflusscharakteristik

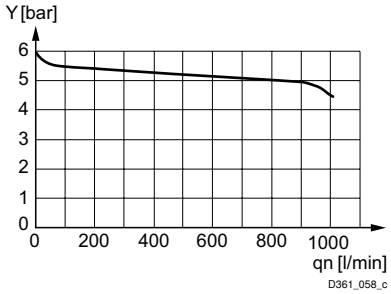

Eingangsdruck: 8 bar, Versorgungsdruck: 6 bar
y: Druck in Leitung „A“ [bar]

Feinregelventil

► Qn = 900 l/min ► Betätigungselement: Handhebel ► Innengewinde ► Sitzventil

3610-721

Umgebungstemperatur min./max.	-25°C / +70°C
Mediumstemperatur min./max.	-25°C / +70°C
Medium	Druckluft
Qn	900 l/min
Hysterese	< 0,15 bar
Werkstoffe:	
Gehäuse	Zink-Druckguss
Dichtungen	Acrylnitril-Butadien-Kautschuk

	Druckluftanschluss		Betriebsdruck min./max.	Regelbereich min./max.	Gewicht	Materialnummer
	Eingang	Ausgang				
			[bar]	[bar]	[kg]	
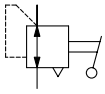	G 1/4	G 1/4	0,1 / 10	0,1 / 4,1	1,2	3610628300
			0,1 / 10	0,1 / 4,6		3610628400
			0,1 / 10	0,1 / 5,1		**3610628500**
			0,1 / 10	0,1 / 7,1		**3610628600**
			0,1 / 12	0,1 / 10,1		**3610628700**
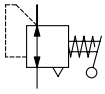	G 1/4	G 1/4	0,1 / 10	0,1 / 4,1	1,2	3610628330
				0,1 / 7,1		**3610628630**

Feinregelventil

► Qn = 900 l/min ► Betätigungselement: Handhebel ► Innengewinde ► Sitzventil

Abmessungen

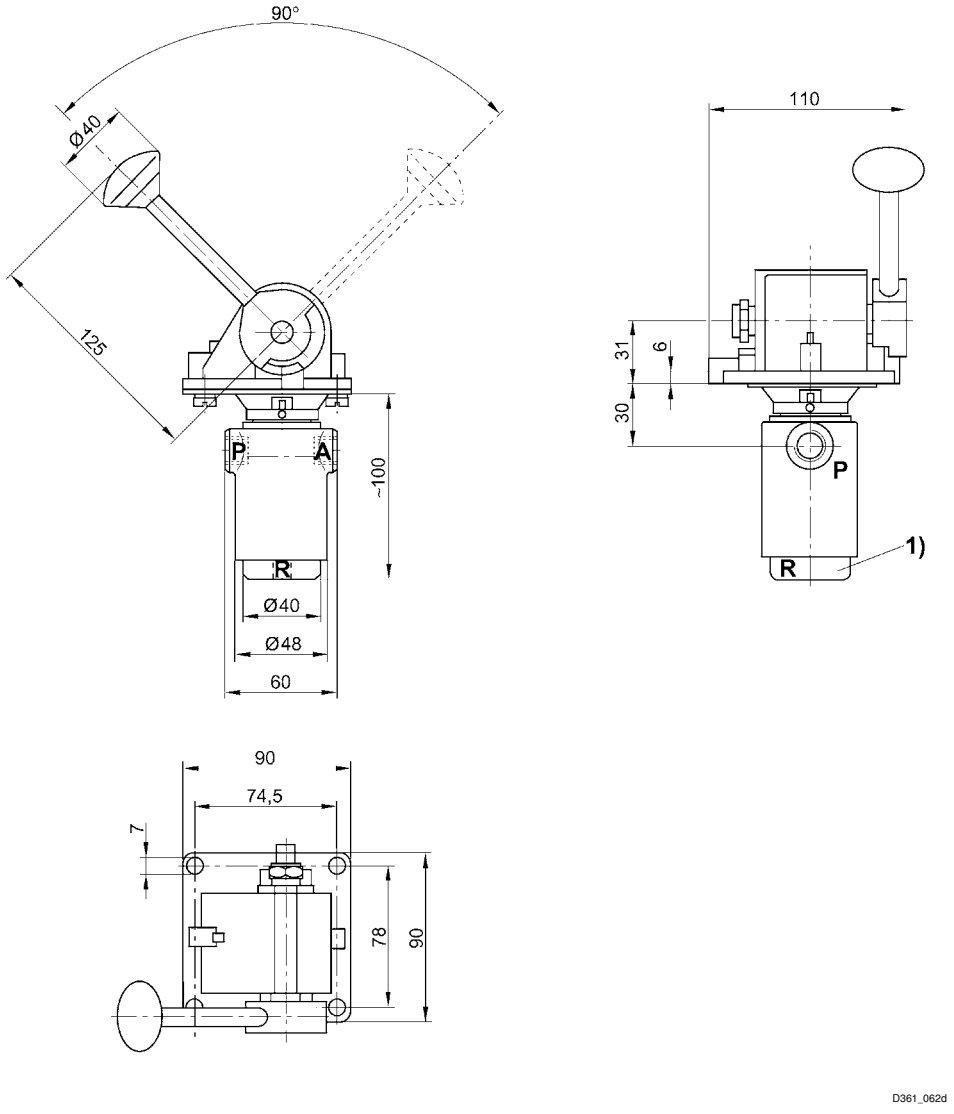

1) Schraubkappe
A = Anschluss Ausgang
P = Anschluss Eingang
R = Anschluss Entlüftung

Feinregelventil

► Qn = 900 l/min ► Betätigungselement: Handhebel ► Innengewinde ► Sitzventil

Druckkennlinie

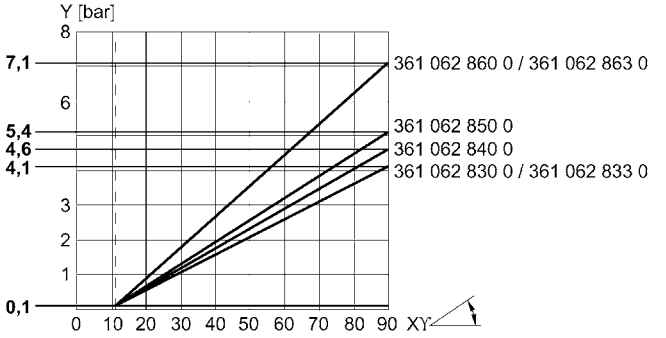

x = Hebelweg
Die Kennlinie kann mittels Schraubkappe parallell zur dargestellten Kennlinie (in y-Richtung) verschoben werden.

Durchflusscharakteristik

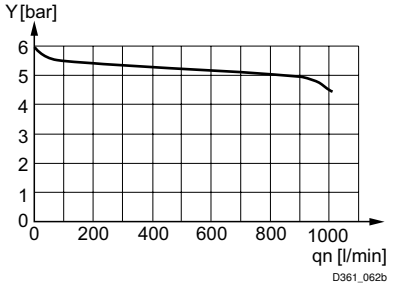

Eingangsdruck: 8 bar, Versorgungsdruck: 6 bar
y: Druck in Leitung „A“ [bar]

Ausschnitt in der Befestigungsplatte

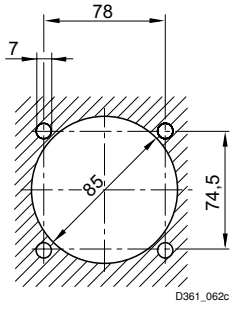

Befestigungsplatte max. 10 mm dick

Feinregelventil

► Qn = 900 l/min ► Betätigungselement: Pedal ► Innengewinde ► Sitzventil

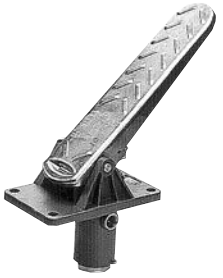

3610-731

Betriebsdruck min./max.	0,1 bar / 10 bar
Umgebungstemperatur min./max.	-25°C / +70°C
Mediumstemperatur min./max.	-25°C / +70°C
Medium	Druckluft
Qn	900 l/min
Hysterese	< 0,15 bar
Werkstoffe:	
Gehäuse	Zink-Druckguss
Dichtungen	Acrylnitril-Butadien-Kautschuk

	Druckluftanschluss		Regelbereich min./max.	Betätigungs-kraft, min.	Gewicht	Materialnummer
	Eingang	Ausgang				
			[bar]	[N]	[kg]	
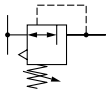	G 1/4	G 1/4	0,1 / 2,6	67	1,5	3610647100
			0,1 / 4,6	77		**3610647400**
			0,1 / 5,1	80		3610647500
			0,1 / 7,1	90		**3610647600**

Feinregelventil

► Qn = 900 l/min ► Betätigungselement: Pedal ► Innengewinde ► Sitzventil

Abmessungen

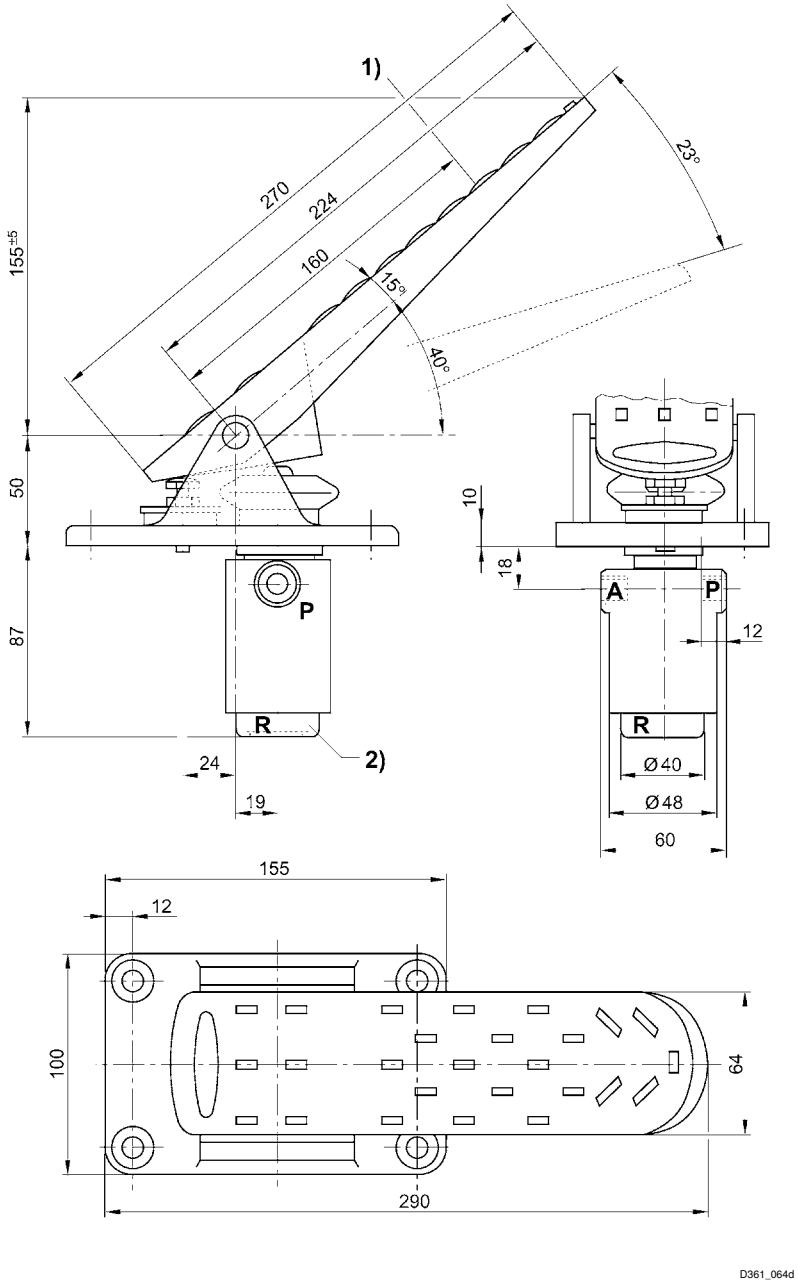

1) Betätigungskraft am Pedal
2) Schraubkappe
A = Anschluss Ausgang
P = Anschluss Eingang
R = Anschluss Entlüftung

Feinregelventil

► Qn = 900 l/min ► Betätigungselement: Pedal ► Innengewinde ► Sitzventil

Druckkennlinie

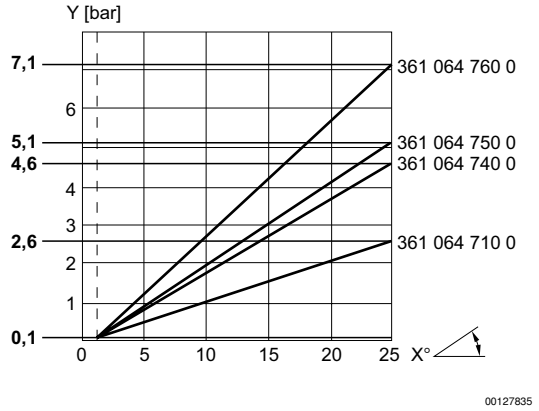

x = Pedalweg
Die Kennlinie kann mittels Schraubkappe parallell zur dargestellten Kennlinie (in y-Richtung) verschoben werden.

Durchflusscharakteristik

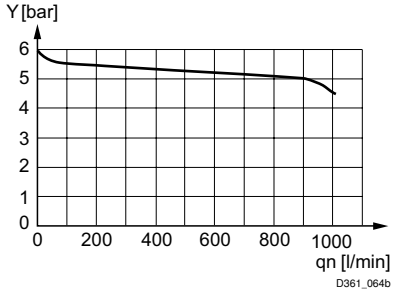

y: Druck in Arbeitsleitung „A“ [bar]

Ausschnitt in der Befestigungsplatte

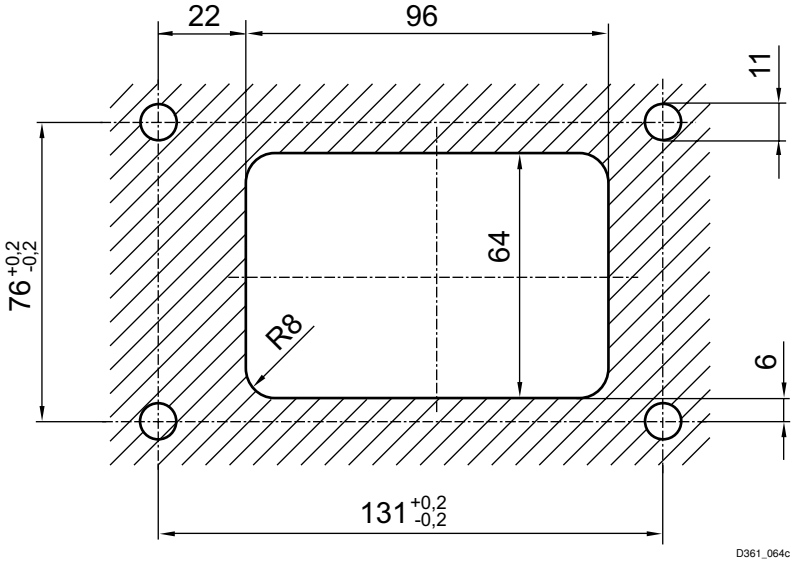

Befestigungsplatte max. 7 mm dick.

Feinregelventile
Zubehör

Zubehör, Feinregelventile

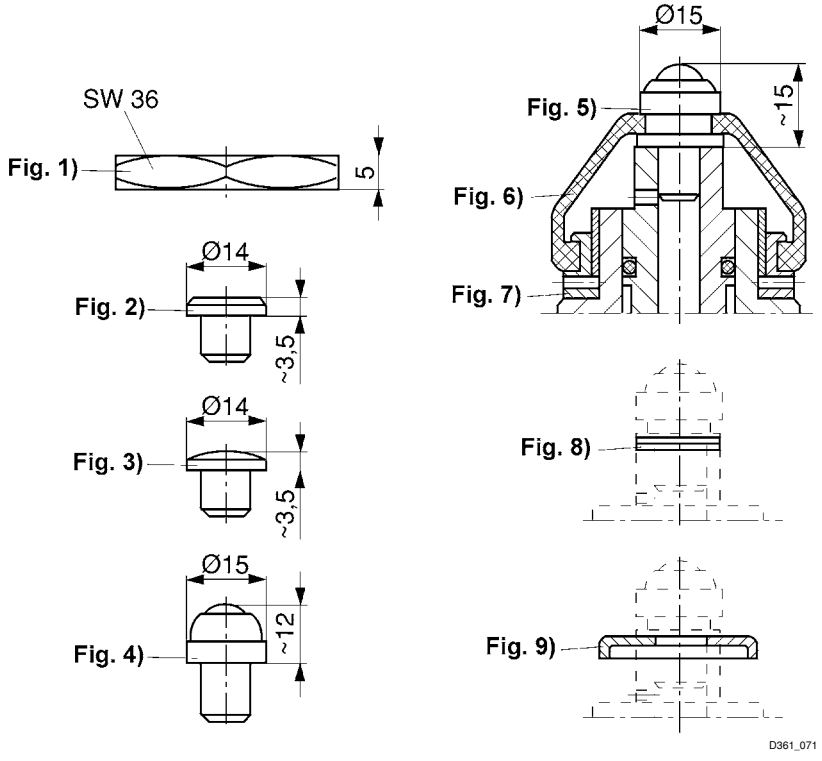

Materialnummer	Typ	Abb.							
8919902914	Befestigungsmutter	Fig. 1							
8920306514	Druckstück (flach)	Fig. 2							
8920306504	Druckstück (ballig)	Fig. 3							
8920306702	Druckstück (mit Kugel)	Fig. 4							
8920306602	Druckstück	Fig. 5							
8977502904	Faltenbalg	Fig. 6							
3610504304	Gewindering	Fig. 7							
8951044204	Ausgleichsscheibe, 0,2 mm dick	Fig. 8							
8951004104	Ausgleichsscheibe, 0,5 mm dick (für Druckstücke Fig. 2 - 5)	Fig. 8							
8950703004	Haube zur Hubbegrenzung (für Druckstücke Fig. 2 - 5)	Fig. 9							

AVENTICS GmbH
Ulmer Straße 4
30880 Laatzen
Tel. +49 511 2136-0
Fax +49 511 2136-269
www.aventics.com
info@aventics.com

Weitere Adressen finden Sie unter
www.aventics.com/contact

Verwenden Sie die dargestellten AVENTICS Produkte ausschließlich im industriellen Bereich.
Lesen Sie die Produkt-Dokumentation gründlich und vollständig, bevor Sie das Produkt verwenden.
Beachten Sie die geltenden Vorschriften und Gesetze des jeweiligen Landes. Bei Integration des Produktes in Applikationen beachten Sie die Angaben des Herstellers der Anlage zur sicheren Anwendung der Produkte.
Die angegebenen Daten dienen allein der Produktbeschreibung. Eine Aussage über eine bestimmte Beschaffenheit oder eine Eignung für einen bestimmten Einsatzzweck kann aus unseren Angaben nicht abgeleitet werden. Die Angaben entbinden den Verwender nicht von eigenen Beurteilungen und Prüfungen. Es ist zu beachten, dass die Produkte einem natürlichen Verschleiß- und Alterungsprozess unterliegen.

22-04-2015

Auf der Titelseite ist eine Beispielkonfiguration abgebildet. Das ausgelieferte Produkt kann daher von der Abbildung abweichen. Änderungen vorbehalten. © AVENTICS S.a.r.l., auch für den Fall von Schutzrechtsanmeldungen. Jede Verfügungsbefugnis, wie Kopier- und Weitergaberecht, bei uns. Online PDF