Drehmodul, Serie RCM-SH

► Drehwinkel: 0 - 180 ° ► Ø12 - 25 mm ► mit Magnetkolben ► Doppelkolben mit Zahnstange ► Easy–2–Combine-fähig ► Dämpfung: hydraulisch, fest eingestellt

00131811

Betriebsdruck min./max.	2 bar / 8 bar
Umgebungstemperatur min./max.	+5°C / +60°C
Mediumstemperatur min./max.	+5°C / +60°C
Medium	Druckluft
Max. Partikelgröße	5 µm
Ölgehalt der Druckluft	0 mg/m³ - 1 mg/m³
Theoretisches Drehmoment bei	6 bar

Werkstoffe:	
Gehäuse	Aluminium, eloxiert
Deckel	Aluminium schwarz eloxiert
Boden	Aluminium, schwarz eloxiert
Dichtungen	Acrylnitril-Butadien-Kautschuk
Achse	Stahl, gehärtet
Drehflansch	Stahl, gehärtet

Technische Bemerkungen

- Der Drucktaupunkt muss mindestens 15 °C unter der Umgebungs- und Mediumstemperatur liegen und darf max. 3 °C betragen.
- Der Ölgehalt der Druckluft muss über die gesamte Lebensdauer konstant bleiben.
- Verwenden Sie ausschließlich von AVENTICS zugelassene Öle, siehe Kapitel „Technische Informationen“.

Baugröße		RCM-12	RCM-16	RCM-20	RCM-25	
Max. zul. axiale Lagerbelastung	[N]	330	490	620	1160	
Max. zul. radiale Lagerbelastung	[N]	360	580	780	1480	
Max. zul. Massenträgheitsmoment	[kgcm²]	10	80	180	450	
Wiederholgenauigkeit	[°]	0,05	0,05	0,05	0,05	
Theoretisches Drehmoment	[Nm]	0,95	1,7	3	6,5	

	Baugröße	Druckluftan-schluss	Drehwinkel	Schwenk-zeit min./max.	Luftverbrauch pro Drehung	Gewicht	Materialnummer
			[°]	[s]	[cm³]	[kg]	
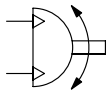	RCM-12	M5	0 - 90	0,3 / --	5,86	0,46	**R412000369**
	RCM-12		0 - 180	0,3 / --	11,72	0,46	**R412000370**
	RCM-16		0 - 90	0,32 / --	10,36	0,77	**R412000371**
	RCM-16		0 - 180	0,32 / --	20,71	0,77	**R412000372**
	RCM-20		0 - 90	0,48 / --	17,92	0,96	**R412000373**
	RCM-20		0 - 180	0,48 / --	35,84	0,96	**R412000374**
	RCM-25		0 - 90	0,6 / --	38,75	1,85	**R412000375**
	RCM-25		0 - 180	0,6 / --	77,5	1,85	**R412000376**

Drehmodul, Serie RCM-SH

► Drehwinkel: 0 - 180 ° ► Ø12 - 25 mm ► mit Magnetkolben ► Doppelkolben mit Zahnstange ► Easy–2–Combine-fähig ► Dämpfung: hydraulisch, fest eingestellt

Einstellbereich der Endlagen 0° / 90° / 180°

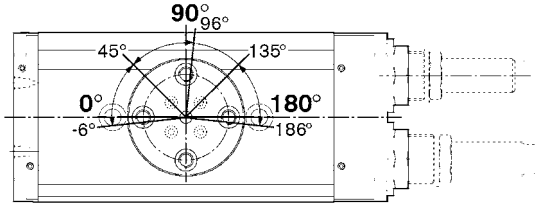

00122055_b

Anfahren der Endlagen 90° / 180°

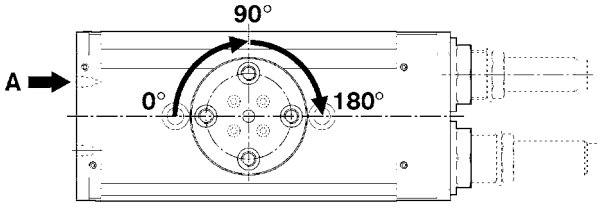

00122053_b

Anfahren der Endlage 0°

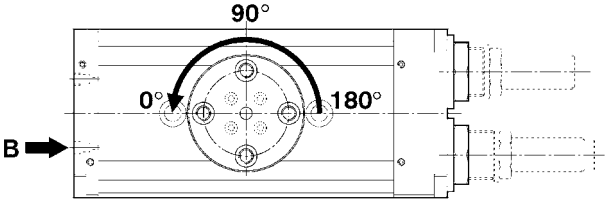

00122054_c

Maximal zulässige Radialkraft Fy [N] in Abhängigkeit von v [mm]

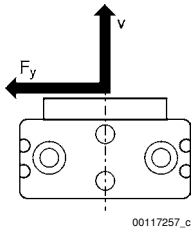

00117257_c

Fett markierte Materialnummern sind ab Zentrallager Deutschland verfügbar, Detailinformationen siehe Warenkorb
Pneumatik-Katalog, Online-PDF, Stand 2014-07-16, © AVENTICS S.a.r.l., Änderungen vorbehalten

Drehmodul, Serie RCM-SH

► Drehwinkel: 0 - 180 ° ► Ø12 - 25 mm ► mit Magnetkolben ► Doppelkolben mit Zahnstange ► Easy–2–Combine-fähig ► Dämpfung: hydraulisch, fest eingestellt

RCM 12

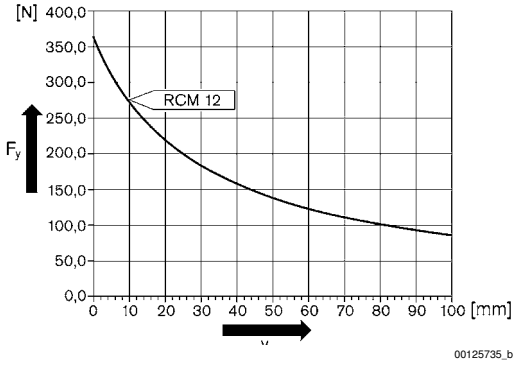

RCM 16 – 25

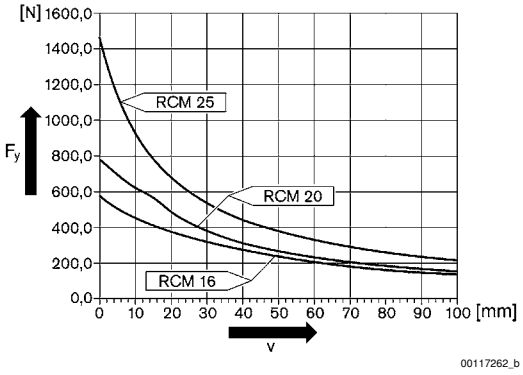

Maximal zulässige Axialkraft Fx [N] in Abhängigkeit von u [mm]

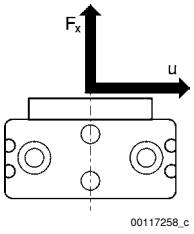

RCM 12

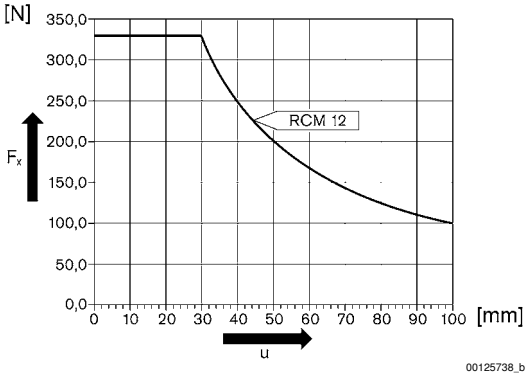

RCM 16 – 25

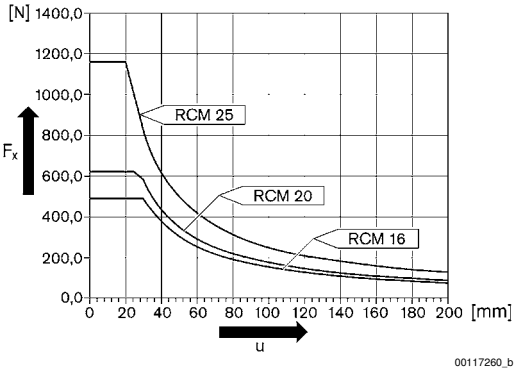

Drehmodul, Serie RCM-SH

► Drehwinkel: 0 - 180 ° ► Ø12 - 25 mm ► mit Magnetkolben ► Doppelkolben mit Zahnstange ► Easy–2–Combine-fähig ► Dämpfung: hydraulisch, fest eingestellt

RCM-12/.../-25

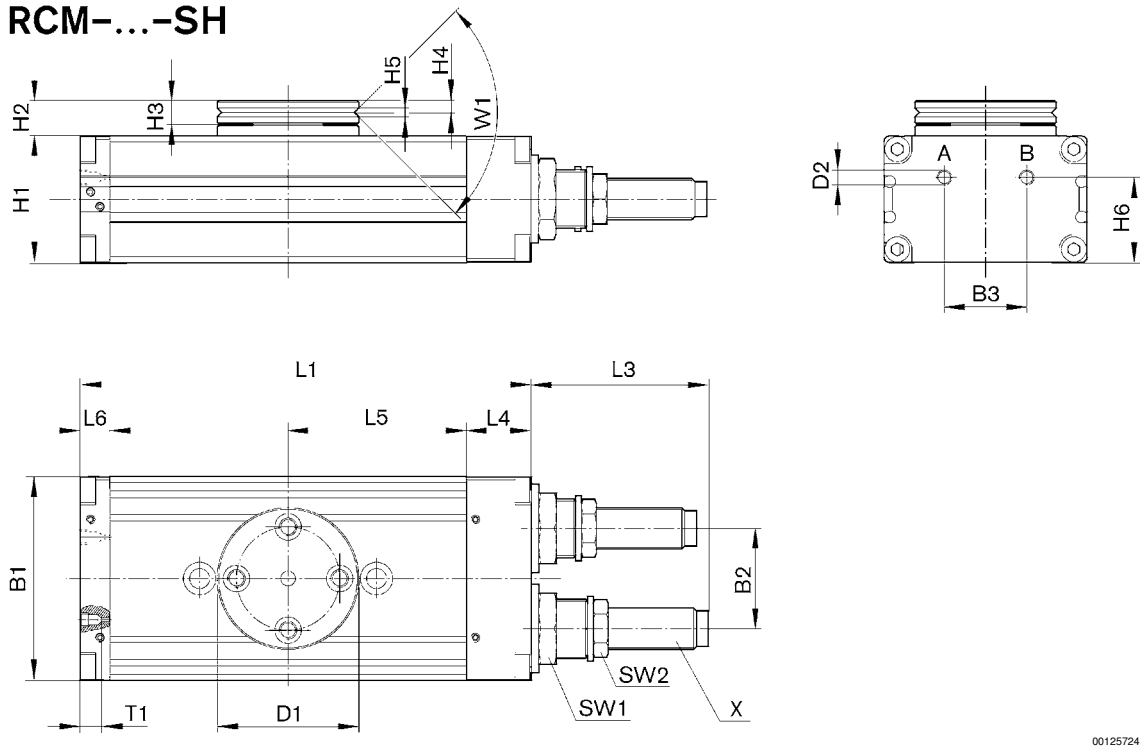

T1 = Gewindetiefe

Baugröße	B1	B2	B3	Ø D1	Ø D2	H1	H2	H3	H4	H5	H6
RCM-12	43	18	18	35	M5	24	10,5	6	2,9	2,5	18
RCM-16	52	24	20	40	M5	32	10	7	3,3	2,5	21
RCM-20	58	30	20	42	M5	37	11	7	3,3	3	26
RCM-25	69	34	28	48	M5	43	12	8	4	3	29

Baugröße	L1	L3	L4	L5	L6	SW1	SW2	T1	W1	X	
RCM-12	103	33,5	14	40	9	15	11	4	90°	M8x1	
RCM-16	108	34	18	40	10	19	13	4	90°	M10x1	
RCM-20	114	48,5	19	43	9	19	15	4	90°	M12x1	
RCM-25	153	60	22	60,5	10	23	17	4	90°	M14x1,5	

Drehmodul, Serie RCM-SH

► Drehwinkel: 0 - 180 ° ► Ø12 - 25 mm ► mit Magnetkolben ► Doppelkolben mit Zahnstange ► Easy–2–Combine-fähig ► Dämpfung: hydraulisch, fest eingestellt

Befestigung und Montage, RCM-12

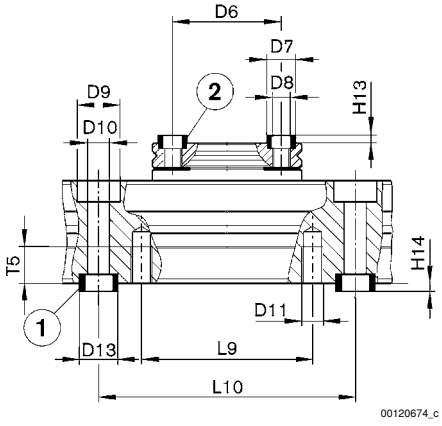

RCM 16 – 25

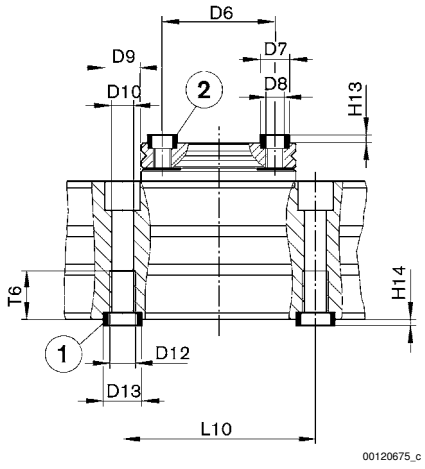

1) Zentrierhülse, im Lieferumfang enthalten 2) Zentrierhülse

Baugröße	Ø D6 ±0,02	Ø D7 k6	Ø D8	Ø D9	Ø D10	Ø D11	Ø D12	Ø D13 k6	H13 +0,2	H14 +0,2	L9	L10 ±0,02	T5
RCM-12	25	7	M4	10	5,1	M5	–	9	1,6	2,1	40	60	8,5
RCM-16	30	7	M5	10	5	–	M6	9	1,6	2,1	–	60	–
RCM-20	30	7	M5	11	6,8	–	M8	12	1,6	2,1	–	60	–
RCM-25	35	9	M6	11	6,8	–	M8	12	2,1	2,1	–	60	–

Baugröße	T6
RCM-12	–
RCM-16	11,1
RCM-20	15,1
RCM-25	15,1