AVENTICS

Sensorik ► Drucksensoren

Serie PE2

Rexroth
Pneumatics

Katalogbroschüre

Sensorik ► Drucksensoren

Serie PE2

	Drucksensor, Serie PE2 ► Schaltdruck: -1 - 40 bar ► elektronisch ► elektr. Anschluss: Stecker, M12x1, 5-polig ► mit Sensorelement auf piezoresistiver Basis	3

Zubehör

	Verbindungskabel, Serie CN2 ► Buchse, M12, 5-polig, A-codiert ► Aderenden verzinnt, 4-polig	8

Drucksensor, Serie PE2

► Schaltdruck: -1 - 40 bar ► elektronisch ► elektr. Anschluss: Stecker, M12x1, 5-polig ► mit Sensorelement auf piezoresistiver Basis

00112382

Messgröße	Relativdruck
Anzeige	LCD Display, 4-stellig
Anzeige einstellbar in	bar, psi, MPa
Schaltdruckanzeige	2 LED
Schaltlogik	NO/NC (kundenspezifisch programmierbar)
Umgebungstemperatur min./max.	-10°C / +60°C
Mediumstemperatur min./max.	-10°C / +60°C
Medium	Druckluft
Ölgehalt der Druckluft	0 mg/m³ / 40 mg/m³
Schockfestigkeit max. (XYZ-Richtung)	30 g
Schwingungsfestigkeit (XYZ-Richtung)	3 g (5 - 500 Hz)
Schaltzeit	< 10 ms
Schaltpunkt	einstellbar 0 - 100%
Rückschaltpunkt	einstellbar 0 - 100%
Hysterese	einstellbar
Betriebsspannung DC min./max.	15 V - 32 V
Stromaufnahme	<50 mA
Schaltstrom DC, max.[A]	0,5
max. Lastwiderstand	128 Ω
Kurzschlussfestigkeit	kurzschlussfest
Einbaulage	Beliebig
Befestigungsarten	über Durchgangsbohrungen
Schutzart	IP 65
Gewicht	0,3 kg
Werkstoffe:	
Gehäuse	Aluminium
Dichtungen	Acrylnitril-Butadien-Kautschuk
Elektr. Anschluss	Aluminium

	Typ	Schaltdruckbereich min./max.	Über-drucksi-cherheit	Aus-gangssi-gnal	Druckluftanschluss	Abb.	Material-nummer
		[bar]					
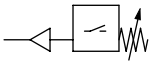	PE2-P1-G014			1 x PNP	Innengewinde, G 1/4	Fig. 1	**0821100101**
	PE2-P2-G014			2 x PNP	Innengewinde, G 1/4	Fig. 1	**0821100105**
	PE2-P1-F001	-1 / 1	10 bar	1 x PNP	Flansch mit O-Ring, Ø 5x1,5	Fig. 2	0821100102
	PE2-P2-F001			2 x PNP	Flansch mit O-Ring, Ø 5x1,5	Fig. 2	0821100106
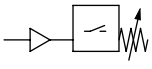	PE2-P1-G014	0 / 16	30 bar	1 x PNP	Innengewinde, G 1/4	Fig. 1	**0821100103**
	PE2-P2-G014	0 / 16	30 bar	2 x PNP	Innengewinde, G 1/4	Fig. 1	**0821100107**
	PE2-P1-F001	0 / 16	30 bar	1 x PNP	Flansch mit O-Ring, Ø 5x1,5	Fig. 2	**0821100104**
	PE2-P2-F001	0 / 16	30 bar	2 x PNP	Flansch mit O-Ring, Ø 5x1,5	Fig. 2	**0821100108**
	PE2-P1-G014	0 / 40	100 bar	1 x PNP	Innengewinde, G 1/4	Fig. 1	0821100094
Genauigkeit in % (vom Endwert): ± 1,5 %							

Drucksensor, Serie PE2

► Schaltdruck: -1 - 40 bar ► elektronisch ► elektr. Anschluss: Stecker, M12x1, 5-polig ► mit Sensorelement auf piezoresistiver Basis

Fig. 1

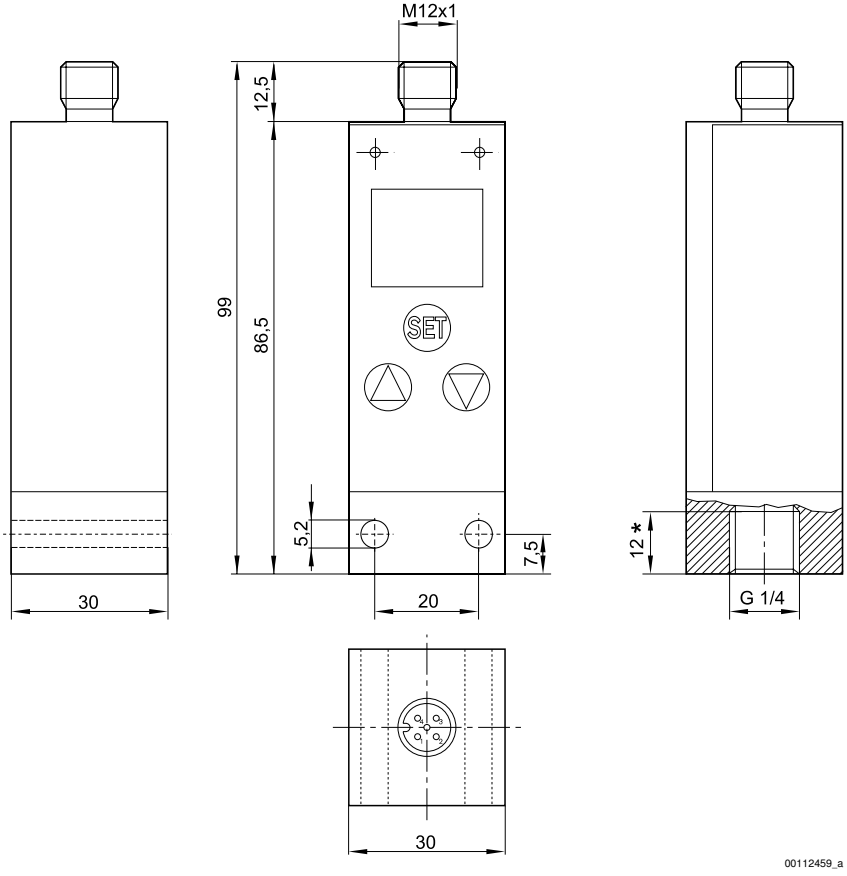

* Mindesteinschraubtiefe

Drucksensor, Serie PE2

► Schaltdruck: -1 - 40 bar ► elektronisch ► elektr. Anschluss: Stecker, M12x1, 5-polig ► mit Sensorelement auf piezoresistiver Basis

Fig. 2

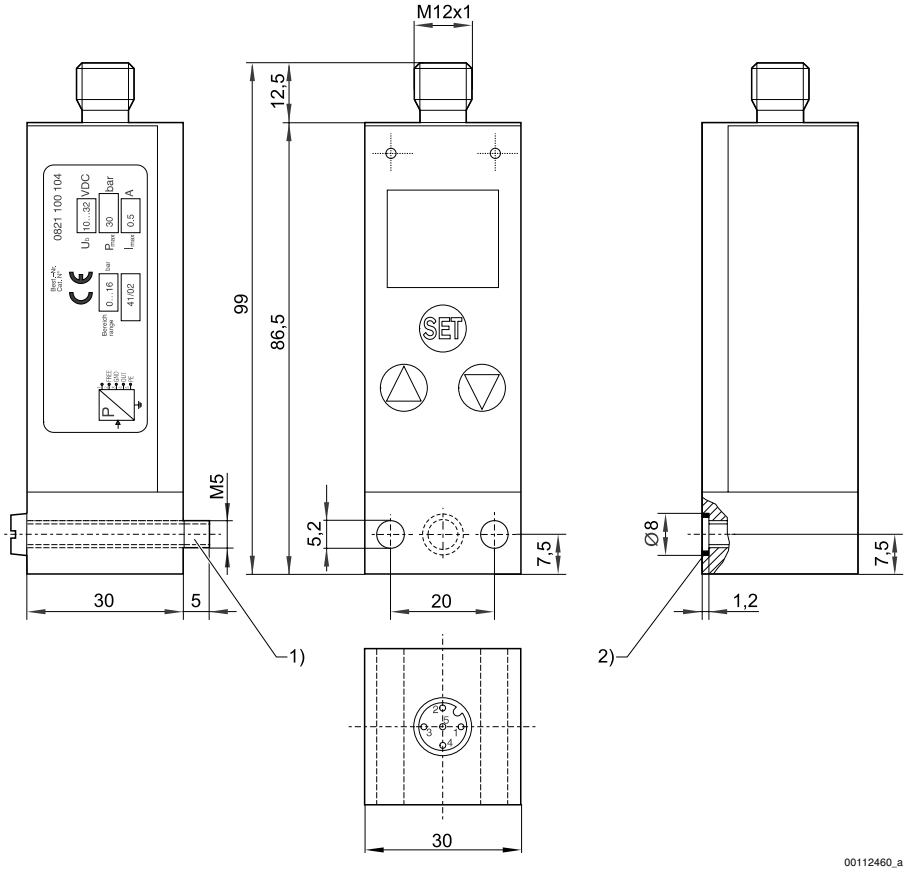

1) Zylinderschraube M5x35 (im Lieferumfang enthalten)
2) O-Ring Ø5x1,5 (im Lieferumfang enthalten)

Anzeige- und Bedienbereich

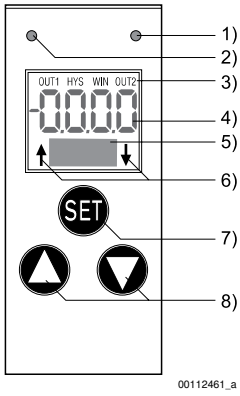

1) LED für Schaltausgang 2
2) LED für Schaltausgang 1
3) Betriebsmodi
4) Druckanzeige
5) Diagramm zur Schaltfunktion
6) Anzeigehilfe
7) Menüpunkt-Auswahl bestätigen
8) Taste um Schalt- bzw. Rückschaltpunkt zu erhöhen oder zu senken

Drucksensor, Serie PE2

► Schaltdruck: -1 - 40 bar ► elektronisch ► elektr. Anschluss: Stecker, M12x1, 5-polig ► mit Sensorelement auf piezoresistiver Basis

Pin-Belegung

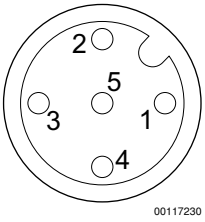

Pin 1: Signal + UB; Farbe: braun
Pin 2: Signal: Out 2 (PNP)/ analog 4 - 20 mA; Farbe: weiß
Pin 3: Signal: 0 Volt; Farbe: blau
Pin 4: Signal: Out 1 (PNP); Farbe: schwarz
Pin 5: Signal: PE; Farbe: grau

Blockschaltbild, 1 x PNP

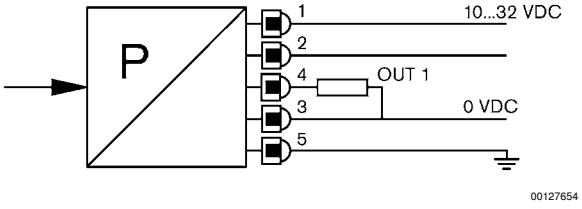

Blockschaltbild, 2 x PNP

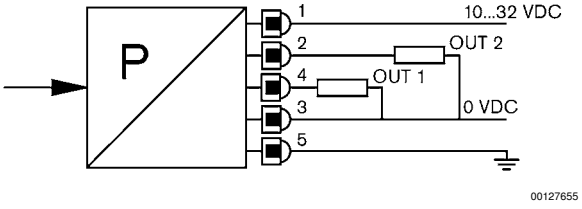

Drucksensor, Serie PE2

► Schaltdruck: -1 - 40 bar ► elektronisch ► elektr. Anschluss: Stecker, M12x1, 5-polig ► mit Sensorelement auf piezoresistiver Basis

Druck-Spannungskennlinie

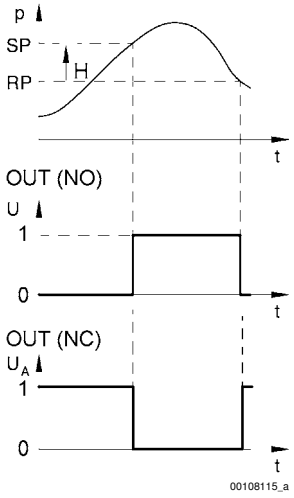

H: Hysterese
SP = Schaltpunkt
RP = Rückschaltpunkt
Out (NC): Schaltausgang, Öffner
Out (NO): Schaltausgang, Schließer

Serie PE2
Zubehör

Verbindungskabel, Serie CN2
► Buchse, M12, 5-polig, A-codiert ► Aderenden verzinnt, 4-polig

00107009_c

Umgebungstemperatur min./max.	-40°C / +85°C
Schutzart	IP 65
Werkstoffe:	
Kabelummantelung	Polyurethan

Technische Bemerkungen

- Die angegebene Schutzart gilt ausschließlich im montierten und geprüften Zustand.

	Betriebs-spannung max.		Strom, max.	Anzahl Leiter	Leiterquer-schnitt	Kabelabgang	Kabellänge L	Gewicht	Materialnummer
	[V DC]	[V AC]	[A]		[mm²]		[m]	[kg]	
1 BN, 2 WH, 3 BU, 4 BK, 5	300	250	4	4	0,34	gewinkelt 90°	3	0,13	**1834484259**
							5	0,202	**1834484260**
							10	0,387	**1834484261**

Abmessungen

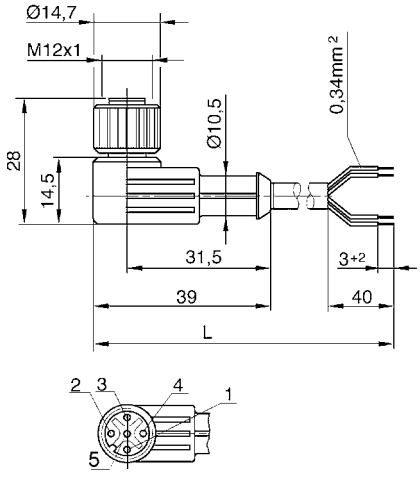

00107205_b

(1) BN=braun (2) WH=weiß (3) BU=blau (4) BK=schwarz
(5) nicht belegt
L = Länge

Aventics GmbH
Ulmer Straße 4
30880 Laatzen
Tel. +49 511 2136-0
Fax +49 511 2136-269
www.aventics.com
info@aventics.com

Weitere Adressen finden Sie unter
www.aventics.com/contact

Die angegebenen Daten dienen allein der Produktbeschreibung.
Eine Aussage über eine bestimmte Beschaffenheit oder eine Eignung für einen bestimmten Einsatzzweck kann aus unseren Angaben nicht abgeleitet werden. Die Angaben entbinden den Verwender nicht von eigenen Beurteilungen und Prüfungen. Es ist zu beachten, dass unsere Produkte einem natürlichen Verschleiß- und Alterungsprozess unterliegen.

25-08-2014

Auf der Titelseite ist eine Beispielkonfiguration abgebildet. Das ausgelieferte Produkt kann daher von der Abbildung abweichen. Änderungen vorbehalten. © AVENTICS S.a.r.l., auch für den Fall von Schutzrechtsanmeldungen. Jede Verfügungsbefugnis, wie Kopier- und Weitergaberecht, bei uns. Online PDF