sistema di collegamento DDL, design S

► design S ► Accoppiatore bus stand-alone ► Protocollo bus di campo: PROFIBUS DP / CANopen / DeviceNet / Interbus-S / PROFINET IO

00128826

Temperatura ambiente min./max.	+5°C / +50°C
Tipo di protezione	IP65
Tensione di esercizio elettronica	24 V DC
Tolleranza tensione elettronica	-20% / +20%
Tensione di esercizio attuatori	24 V DC
Corrente cumulativa per attuatori	3 A
Trasmissione dati bit	128
Lunghezza fase max.	40 m
Numero max. di partecipanti DDL	14

Materiali:

Corpo	Alluminio, Acciaio inox, Poliarilammide

Il prodotto consegnato può deviare dalla figura.

Note tecniche

- corrente nel cavo da 0 V max. 4 A
- Per gli schemi di occupazione del prodotto consultare le istruzioni d'uso o contattare il centro vendite Aventics più vicino.

Protocollo bus di campo	Attacco di comunicazione Bus IN	Attacco di comunicazione Bus OUT	alimentazione di tensione	DDL OUT	Istruzioni di montaggio	Codice
PROFIBUS DP	Connettore (male), M12x1, a 5 poli, Con codifica B	Boccola (female), M12x1, a 5 poli, Con codifica B	Connettore (male), M12x1, 4 poli, Con codifica A	Boccola (female), M12, a 5 poli	R499050030	**3375000250**
CANopen	Connettore (male), M12x1, a 5 poli, Con codifica A	Boccola (female), M12x1, a 5 poli, Con codifica A	Connettore (male), M12x1, 4 poli, Con codifica A	Boccola (female), M12, a 5 poli	R499050030	R412008000
DeviceNet	Connettore (male), M12x1, a 5 poli, Con codifica A	Boccola (female), M12x1, a 5 poli, Con codifica A	Connettore (male), M12x1, 4 poli, Con codifica A	Boccola (female), M12, a 5 poli	R499050030	R412006999
Interbus-S	Connettore (male), M12x1, a 5 poli, Con codifica B	Boccola (female), M12x1, a 5 poli, Con codifica B	Connettore (male), M12x1, 4 poli, Con codifica A	Boccola (female), M12, a 5 poli	R499050030	**3375000450**
PROFINET IO	Boccola (female), M12x1, 4 poli, Con codifica D	Boccola (female), M12x1, 4 poli, Con codifica D	Connettore (male), M12x1, 4 poli, Con codifica A	Boccola (female), M12, a 5 poli	R499050030	**R412013399**

Codice	Peso [kg]	Fig.	Nota
3375000250	0,57	Fig. 1	1)
R412008000	0,716	Fig. 3	1)
R412006999	0,66	Fig. 5	1)
3375000450	0,67	Fig. 2	1)
R412013399	-	Fig. 4	-

1) II 3G Ex nA IIB T4 Gc X

sistema di collegamento DDL, design S

► design S ► Accoppiatore bus stand-alone ► Protocollo bus di campo: PROFIBUS DP / CANopen / DeviceNet / Interbus-S / PROFINET IO

Fig. 1

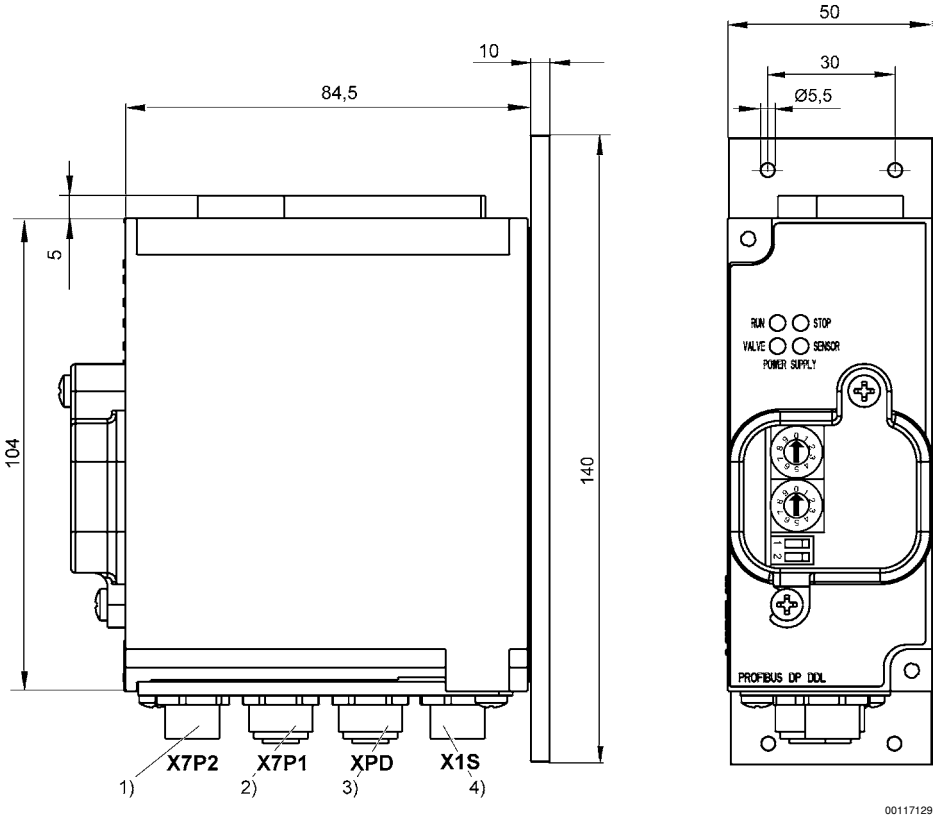

1) bus IN, M12x1, con codice B
2) bus OUT, M12x1, con codice B
3) DDL, M12, a 5 poli
4) connettore per l'alimentazione M12, a 4 poli

sistema di collegamento DDL, design S

► design S ► Accoppiatore bus stand-alone ► Protocollo bus di campo: PROFIBUS DP / CANopen / DeviceNet / Interbus-S / PROFINET IO

Fig. 2

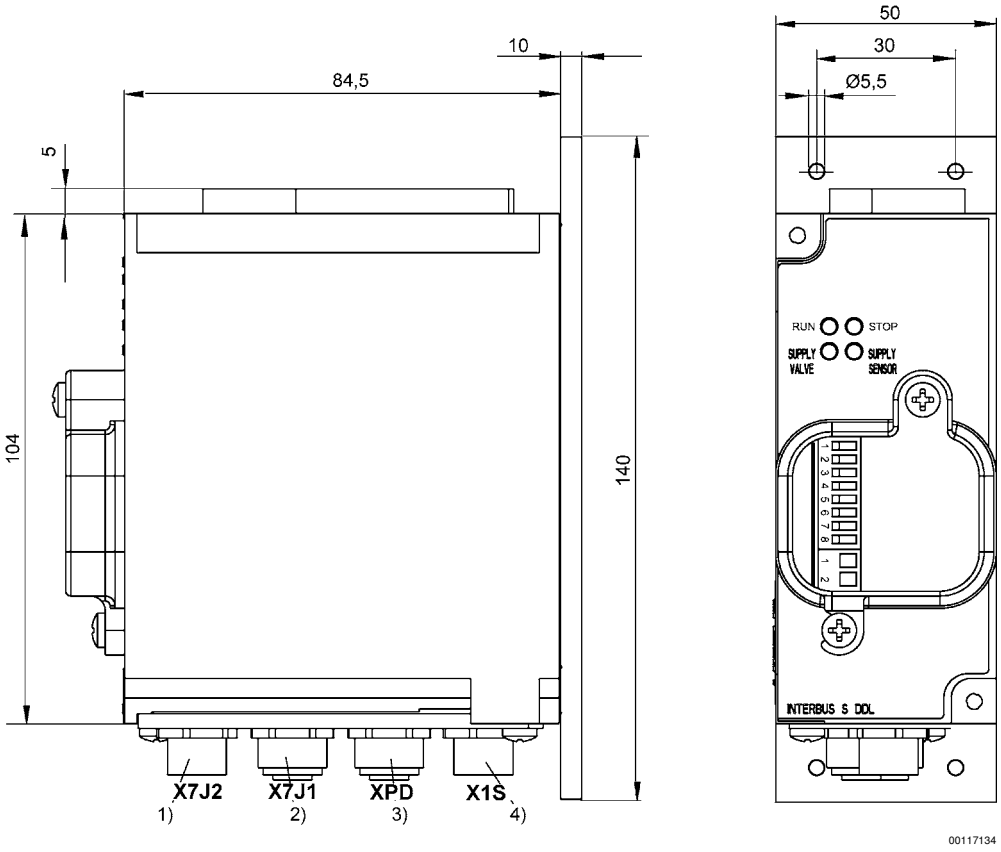

1) bus IN, M12x1, con codice B
2) bus OUT, M12x1, con codice B
3) DDL, M12, a 5 poli
4) connettore per l'alimentazione M12, a 4 poli

sistema di collegamento DDL, design S

► design S ► Accoppiatore bus stand-alone ► Protocollo bus di campo: PROFIBUS DP / CANopen / DeviceNet / Interbus-S / PROFINET IO

Fig. 3

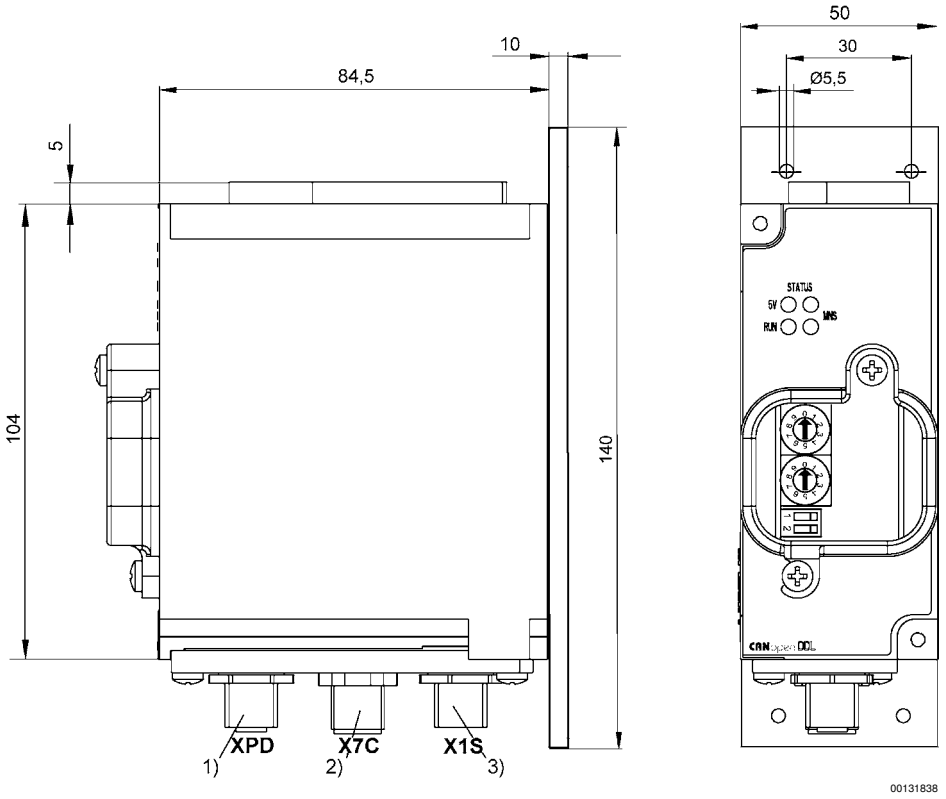

1) DDL, M12, a 5 poli
2) bus, M12x1, con codice A, a 5 poli
3) connettore per l'alimentazione M12, a 4 poli

sistema di collegamento DDL, design S

► design S ► Accoppiatore bus stand-alone ► Protocollo bus di campo: PROFIBUS DP / CANopen / DeviceNet / Interbus-S / PROFINET IO

Fig. 4

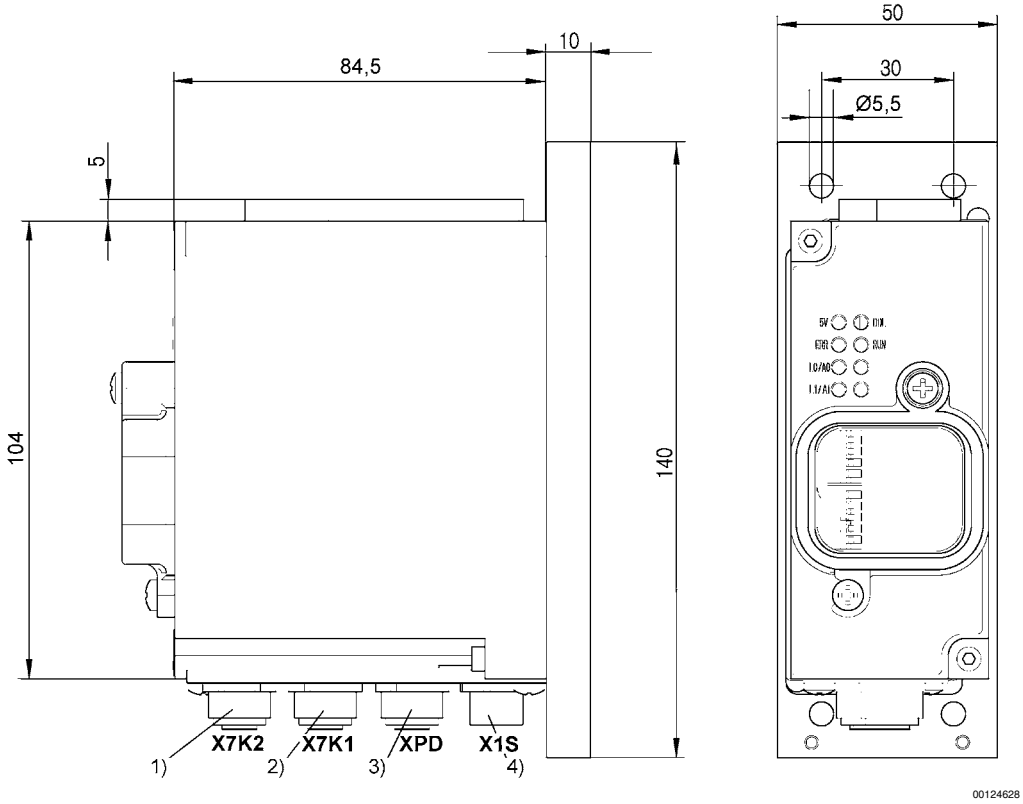

1) bus IN, M12x1, con codice D
2) bus OUT, M12x1, con codice D
3) DDL, M12, a 5 poli
4) connettore per l'alimentazione M12, a 4 poli

sistema di collegamento DDL, design S

► design S ► Accoppiatore bus stand-alone ► Protocollo bus di campo: PROFIBUS DP / CANopen / DeviceNet / Interbus-S / PROFINET IO

Fig. 5

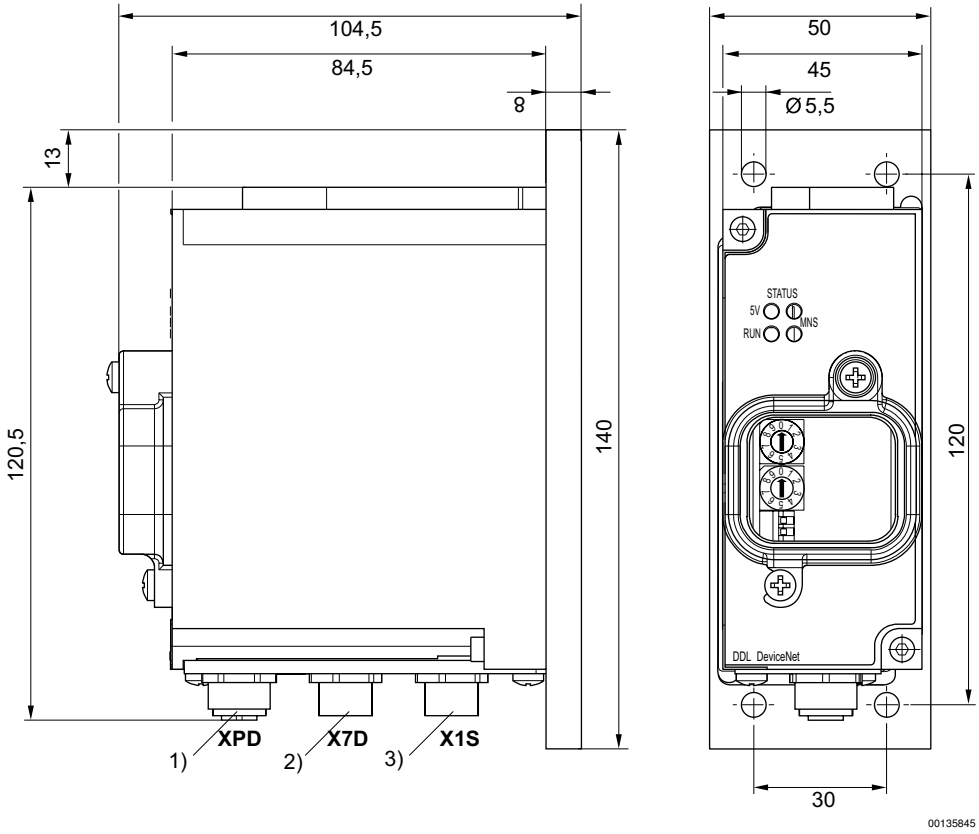

1) DDL, M12, a 5 poli
2) bus, M12x1, a 5 poli
3) connettore per l'alimentazione M12, a 4 poli