AVENTICS

Feldbus-Anbindungen ► Ergänzungsprodukte

Ergänzungsprodukte, Linkstruktur CMS, M-Design

Rexroth
Pneumatics

Katalogbroschüre

Feldbus-Anbindungen ► Ergänzungsprodukte

Ergänzungsprodukte, Linkstruktur CMS, M-Design

Busmodul mit Treiber

	Feldbus-Anbindung mit E/A-Funktionalität, M-Design ► Busmodul mit Treiber ► Feldbus Protokoll: PROFIBUS DP, mit integrierter SPS / CANopen / Interbus S	3

Zubehör

Elektrische Verbindungstechnik

	M23x1 Buchse (female), Serie CN2 ► Buchse, M23, 6-polig ► geschirmt	5
	M23x1 Stecker (male), Serie CN2 ► Stecker, M23, 12-polig ► geschirmt	5
	M23x1 Buchse (female), Serie CN2 ► Buchse, M23, 9-polig ► geschirmt	6
	M23x1 Stecker (male), Serie CN2 ► Stecker, M23, 9-polig ► geschirmt	7
	Schutzkappe ► M23	8
	Abschlusswiderstand	8

E/A-Module

	Linkstruktur CMS, M-Design ► E/A-Modul aktiv	9
	Verbindungskabel, Serie CN2 ► Buchse, M12, 5-polig, A-codiert ► Aderenden verzinnt, 4-polig	10
	Schutzkappe ► M8x1	11
	Schutzkappe ► M12x1	12

Feldbus-Anbindung mit E/A-Funktionalität, M-Design

► Busmodul mit Treiber ► Feldbus Protokoll: PROFIBUS DP, mit integrierter SPS / CANopen / Interbus S

00004556

Umgebungstemperatur min./max.	+5°C / +50°C
Schutzart, mit Stecker	IP 65
Betriebsspannung Elektronik	24 V DC
Spannungstoleranz Elektronik	-15% / +20%
Strom pro Kanal max.	
Anzahl der Magnetspulen max.	32
E/A-Modul Erweiterung max.	12
Störaussendung nach Norm	EN 50081-2
Störfestigkeit nach Norm	EN 61131-2
Werkstoffe:	
Gehäuse	Aluminium, Aluminium-Druckguss

Technische Bemerkungen

- Belegungspläne zum Produkt finden Sie in der Bedienungsanleitung oder kontaktieren Sie das nächstgelegene Aventics Vertriebszentrum.
- Bei der E/A-Modul Erweiterung mit dem E/A-Modul aktiv (Materialnummer: 1827030152), kann die Linkstruktur nur um dieses eine Modul erweitert werden.

Feldbus Protokoll	Anschluss Bus X71	Anschluss X72	Spannungsversorgung	Stromaufnahme Elektronik	Betriebsanleitung	Materialnummer
				[A]		
PROFIBUS DP, mit integrierter SPS	Buchse (female), M23, 12-polig	Buchse (female), M23, 12-polig	Stecker, M23, 6-polig	0,6	1987765438	1827030159
CANopen	Buchse (female), M23, 9-polig	Buchse (female), M23, 9-polig	Stecker, M23, 6-polig	-	1987765449	1827030149
Interbus S	Stecker (male), M23, 9-polig	Buchse (female), M23, 9-polig	Stecker, M23, 6-polig	0,6	1987765447	1827030118

Materialnummer	Gewicht	Abb.	Bem.
	[kg]		
1827030159	1,01	Fig. 1	1)
1827030149	1,01	Fig. 2	1)
1827030118	1,01	Fig. 2	1)

1) Handbücher HF 02/03 1987765449, RA 1987765812

Feldbus-Anbindung mit E/A-Funktionalität, M-Design

► Busmodul mit Treiber ► Feldbus Protokoll: PROFIBUS DP, mit integrierter SPS / CANopen / Interbus S

Fig. 1

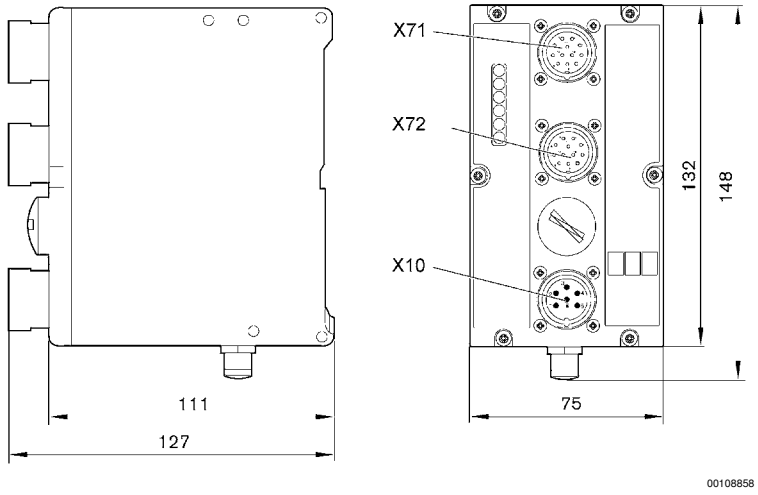

Fig. 2

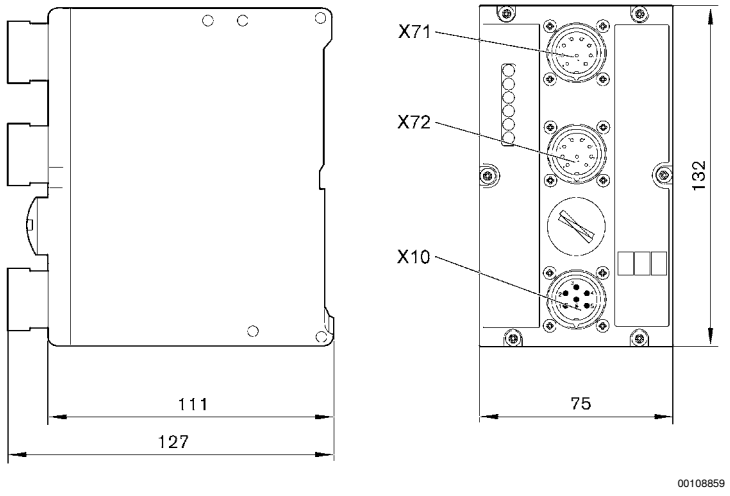

Linkstruktur CMS, M-Design
Zubehör

M23x1 Buchse (female), Serie CN2
► Buchse, M23, 6-polig ► geschirmt

00120229

Umgebungstemperatur min./max.	-40°C / +125°C
Schutzart	IP 67
Werkstoffe:	
Gehäuse	Messing

Technische Bemerkungen
■ Die angegebene Schutzart gilt ausschließlich im montierten und geprüften Zustand.

Strom, max.	Kabelabgang	Gehäusefarbe	Gewicht	Bem.	Materialnummer
[A]			[kg]		
20	gewinkelt 90°	silber	0,143 0,141	1) 2)	**1824484030** **1824484053**

1) Schraubkontakt
2) Lötkontakt

Abmessungen

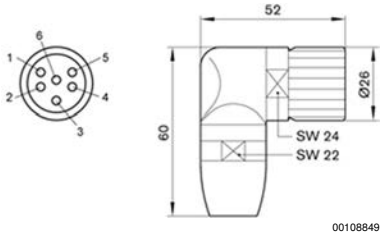

M23x1 Stecker (male), Serie CN2
► Stecker, M23, 12-polig ► geschirmt

00120238

Umgebungstemperatur min./max.	-40°C / +125°C
Schutzart	IP 67
Betriebsspannung AC, max.	125 V
Werkstoffe:	
Gehäuse	Messing, vernickelt
Dichtungen	Fluorkarbon-Kautschuk

Technische Bemerkungen
■ Die angegebene Schutzart gilt ausschließlich im montierten und geprüften Zustand.

Linkstruktur CMS, M-Design
Zubehör

Strom, max.	Kabelabgang	anschließbarer Kabel-Ø min./max.	Gewicht	Bem.	Materialnummer
[A]		[mm]	[kg]		
20	gewinkelt 90°	7 / 8	0,154	1)	**1824484062**
1) Lötkontakt					

Abmessungen

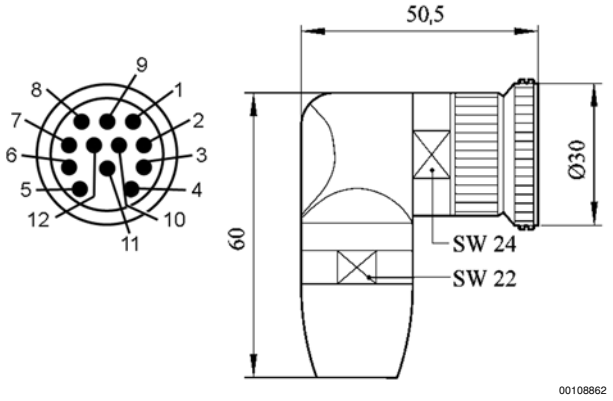

M23x1 Buchse (female), Serie CN2
► Buchse, M23, 9-polig ► geschirmt

Umgebungstemperatur min./max.	-40°C / +125°C
Schutzart	IP 67
Betriebsspannung AC, max.	125 V
Werkstoffe:	
Gehäuse	Messing, vernickelt
Dichtungen	Fluorkarbon-Kautschuk

Technische Bemerkungen

- Die angegebene Schutzart gilt ausschließlich im montierten und geprüften Zustand.

Strom, max.	Kabelabgang	anschließbarer Kabel-Ø min./max.	Gewicht	Bem.	Materialnummer
[A]		[mm]	[kg]		
20	gewinkelt 90°	7 / 8	0,156 0,153	1) 2)	1824484031 1824484055
1) Schraubkontakt 2) Lötkontakt					

Linkstruktur CMS, M-Design
Zubehör

Abmessungen

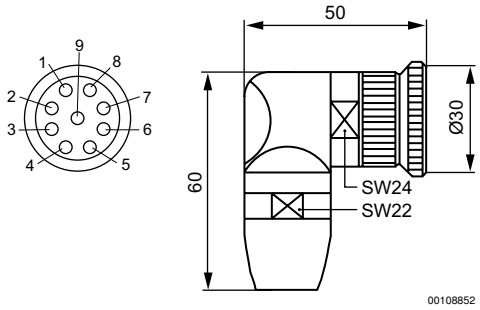

M23x1 Stecker (male), Serie CN2
► Stecker, M23, 9-polig ► geschirmt

00120238

Umgebungstemperatur min./max.	-40°C / +125°C
Schutzart	IP 67
Betriebsspannung AC, max.	125 V
Werkstoffe:	
Gehäuse	Messing, vernickelt
Dichtungen	Fluorkarbon-Kautschuk

Technische Bemerkungen

- Die angegebene Schutzart gilt ausschließlich im montierten und geprüften Zustand.

Strom, max.	Kabelabgang	anschließbarer Kabel-Ø min./max.	Gewicht	Bem.	Materialnummer
[A]		[mm]	[kg]		
20	gewinkelt 90°	7 / 8	0,157 0,155	1) 2)	1824484032 **1824484056**

1) Schraubkontakt
2) Lötkontakt

Abmessungen

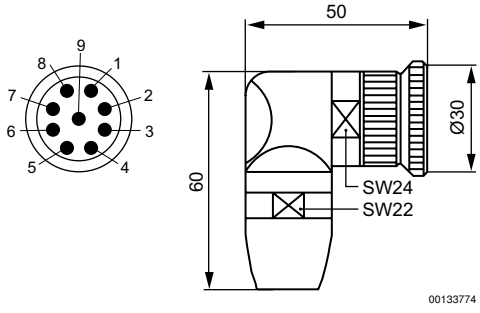

Linkstruktur CMS, M-Design
Zubehör

Schutzkappe
► M23

00120236

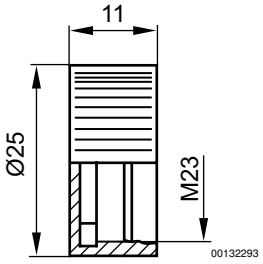

Materialnummer	Typ	Werkstoff	Gewicht [kg]				
1823345008	M23	Messing	0,002				

Abschlusswiderstand

00120226

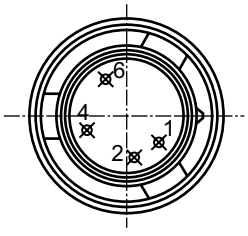

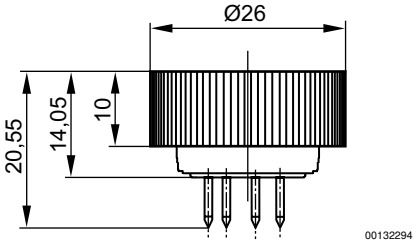

Materialnummer	Typ											
1834484255	Stecker, 4-polig, IP65											

Linkstruktur CMS, M-Design
Zubehör

Linkstruktur CMS, M-Design
► E/A-Modul aktiv

00004570

Umgebungstemperatur min./max.	+5°C / +50°C
Schutzart, mit Stecker	IP 65
Betriebsspannung Elektronik	24 V DC
Strom pro Kanal max.	
Werkstoffe:	
Gehäuse	Aluminium

Das ausgelieferte Produkt kann von der Abbildung abweichen.

Technische Bemerkungen
■ Belegungspläne zum Produkt finden Sie in der Bedienungsanleitung oder kontaktieren Sie das nächstgelegene Aventics Vertriebszentrum.

Spannungsversorgung	Anzahl der Eingänge	Anzahl der Ausgänge	E/A-Modul Ausführung	Anschluss E/A	max. Ausgangsstrom pro Ausgang	Betriebsanleitung	Gewicht	Materialnummer
					[A]		[kg]	
über VS Anschluss	4	4	Ausgänge digital Eingänge digital	Eingang oder Ausgang, Buchse, M12, 8x	0,6	1987765493	0,6	1827030112
über VS Anschluss	16	-	Eingänge digital	Eingang, Buchse, M12, 8x	-	1987765493	0,6	1827030160

Materialnummer	Abb.
1827030112	Fig. 1
1827030160	Fig. 2
Handbücher HF 02/03: 1987765493, RA: 1987765809 ... 812	

Fig. 1

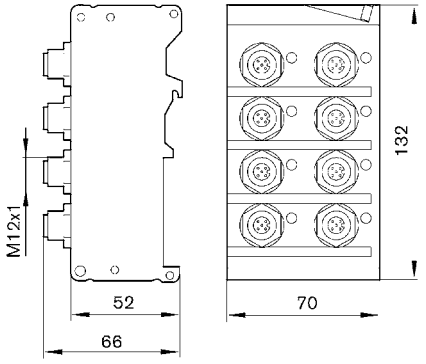

00108865_a

Linkstruktur CMS, M-Design
Zubehör

Fig. 2

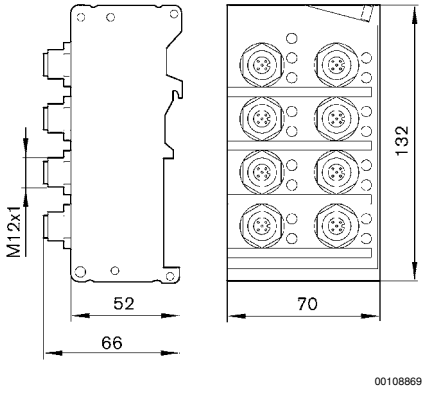

Verbindungskabel, Serie CN2
► Buchse, M12, 5-polig, A-codiert ► Aderenden verzinnt, 4-polig

Umgebungstemperatur min./max.	-40°C / +85°C
Schutzart	IP 65
Werkstoffe:	
Kabelummantelung	Polyurethan

Technische Bemerkungen

- Die angegebene Schutzart gilt ausschließlich im montierten und geprüften Zustand.

	elektrische Schnittstelle		Betriebsspannung max.		Strom, max.	Anzahl Leiter	Leiterquerschnitt	Materialnummer
	[Anschluss 1]	[Anschluss 2]	[V DC]	[V AC]	[A]		[mm²]	
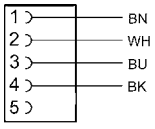	Buchse, M12, 5-polig, A-codiert	Aderenden verzinnt, 4-polig	300	250	4	4	0,34	**1834484259** **1834484260** **1834484261**

Materialnummer	Kabelabgang	Kabellänge L	Gewicht
		[m]	[kg]
1834484259		3	0,13
1834484260	gewinkelt 90°	5	0,202
1834484261		10	0,387

Linkstruktur CMS, M-Design
Zubehör

Abmessungen

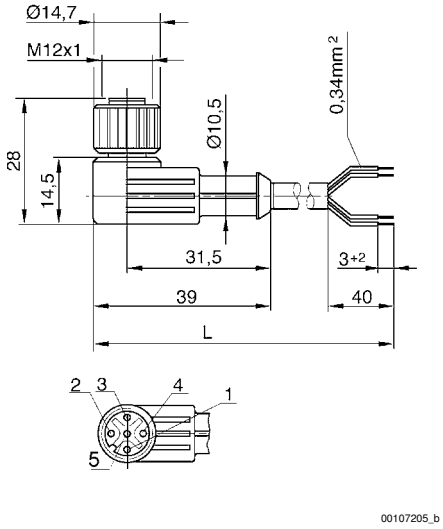

(1) BN=braun (2) WH=weiß (3) BU=blau (4) BK=schwarz
(5) nicht belegt
L = Länge

Schutzkappe
► M8x1

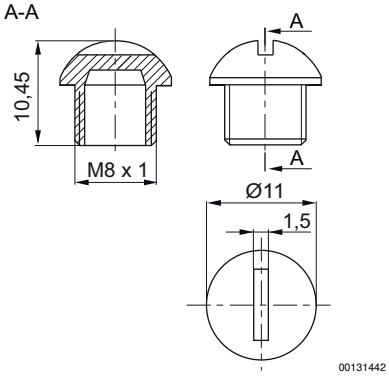

Materialnummer	Typ	Werkstoff	Gewicht [kg]	Liefer-menge [Stück]			
R412003493	M8x1	Polyamid	0,014	25			

Linkstruktur CMS, M-Design
Zubehör

Schutzkappe
► M12x1

00120243

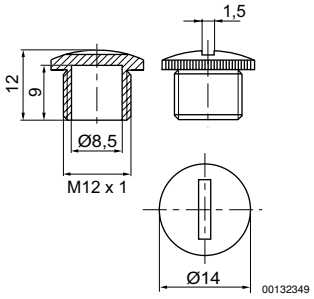

Materialnummer	Typ	Werkstoff	Gewicht [kg]	Liefer-menge [Stück]			
1823312001	M12x1	Polyamid	0,001	50			

Aventics GmbH
Ulmer Straße 4
30880 Laatzen
Tel. +49 511 2136-0
Fax +49 511 2136-269
www.aventics.com
info@aventics.com

Weitere Adressen finden Sie unter
www.aventics.com/contact

Die angegebenen Daten dienen allein der Produktbeschreibung.
Eine Aussage über eine bestimmte Beschaffenheit oder eine Eignung für einen bestimmten Einsatzzweck kann aus unseren Angaben nicht abgeleitet werden. Die Angaben entbinden den Verwender nicht von eigenen Beurteilungen und Prüfungen. Es ist zu beachten, dass unsere Produkte einem natürlichen Verschleiß- und Alterungsprozess unterliegen.

21-05-2014

Auf der Titelseite ist eine Beispielkonfiguration abgebildet. Das ausgelieferte Produkt kann daher von der Abbildung abweichen. Änderungen vorbehalten. © AVENTICS S.a.r.l., auch für den Fall von Schutzrechtsanmeldungen. Jede Verfügungsbefugnis, wie Kopier- und Weitergaberecht, bei uns. Online PDF